EURO-III

МАЗ-5440А8-320-000

Седельный тягач 4х2

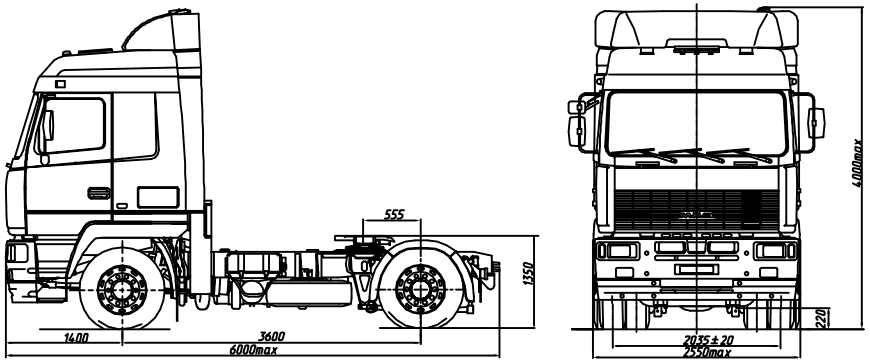

ТЕХНИЧЕСКИЕ ХАРАКТЕРИСТИКИ

Технически допустимая масса автопоезда, кг 44000
Технически допустимая общая масса, кг 18750
Распределение технически допустимой общей массы:
на переднюю ось, кг 7250
на задний мост, кг 11500
Масса, приходящаяся на опорно-сцепное устройство, кг 10550
Полная масса автомобиля в снаряженном состоянии, кг 8050
Двигатель ЯМЗ-6581.10
Мощность двигателя, кВт (л.с.) 294 (400)
Максимальный крутящий момент, Нм (кгсм) 1766 (180)
Коробка передач ЯМЗ-239
Число передач КП 9
Передаточное число моста 3.86
Размерность шин 315/80 R22.5
Максимальная скорость, км/ч 100
Топливный бак ..... 500л.
Тип кабины ..... большая"6430"
Задняя подвеска ..... малолистовая со стабилизат.

Дополнительное оборудование основной коиплектации:
АБС, ПБС, ремни безопасности,
огнетушитель, противооткатнае упоры

Комплектации автомобиля МАЗ-5440А8

5440А8-0000320-010 – задняя многолистовая рессорная подвеска со стбилизат.
коробка передач ЯМЗ-239
высота ССУ от уровня дороги 1350мм
шины 315/80 R22.5
нагрузка на заднюю ось 10000кг

5440А8-0000320-011 – задняя многолистовая рессорная подвеска со стбилизат.
коробка передач ЯМЗ-239
высота ССУ от уровня дороги 1350мм
шины 315/80 R22.5
нагрузка на заднюю ось 11500кг

5440А8-0000320-030 – задняя 4-х балонная пневматическая подвеска
коробка передач ЯМЗ-239
высота ССУ от уровня дороги 1250мм
шины 315/80 R22.5

5440А8-0000360-010 – задняя многолистовая рессорная подвеска со стбилизат.
коробка передач ZF16S1650
высота ССУ от уровня дороги 1350мм
шины 315/80 R22.5
нагрузка на заднюю ось 10000кг

5440А8-0000360-011 – задняя многолистовая рессорная подвеска со стбилизат.
коробка передач ZF16S1650
высота ССУ от уровня дороги 1350мм
шины 315/80 R22.5
нагрузка на заднюю ось 11500кг

5440А8-0000360-030 – задняя 4-х балонная пневматическая подвеска
коробка передач ZF16S1650
высота ССУ от уровня дороги 1250мм
шины 315/80 R22.5

5440А8-0000370-010 – задняя многолистовая рессорная подвеска со стбилизат.
коробка передач 9js135A (пр-во) Китай
высота ССУ от уровня дороги 1350мм
шины 315/80 R22.5
нагрузка на заднюю ось 10000кг

5440А8-0000370-011 – задняя многолистовая рессорная подвеска со стбилизат.
коробка передач 9js135A (пр-во) Китай
высота ССУ от уровня дороги 1350мм
шины 315/80 R22.5
нагрузка на заднюю ось 11500кг

5440А8-0000370-030 – задняя 4-х балонная пневматическая подвеска
коробка передач 9js135A (пр-во) Китай
высота ССУ от уровня дороги 1250мм
шины 315/80 R22.5

Дополнительное оборудование (за доплату):
независимый воздушный отопитель кабины,
независимый подогреватель двигателя,
переднее противоподкатное защитное устройство ППЗУ,
круиз-контроль,
магнитола,
противотуманные фары,
кондиционер
верхнее спальное место