EURO-IV

МАЗ-5440В3-420-000

Седельный тягач 4х2

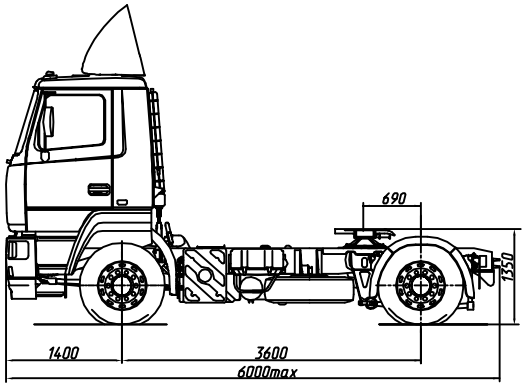

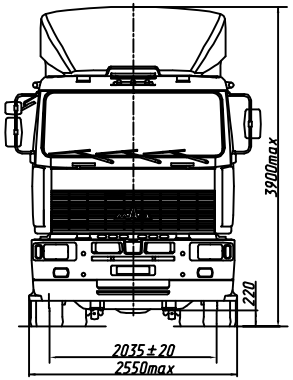

ТЕХНИЧЕСКИЕ ХАРАКТЕРИСТИКИ

Технически допустимая масса автопоезда, кг 36000
Технически допустимая общая масса, кг 18200
Распределение технически допустимой общей массы:
на переднюю ось, кг 6700
на задний мост, кг 11500
Масса, приходящаяся на опорно-сцепное устройство, кг 11000
Полная масса автомобиля в снаряженном состоянии, кг 7050
Двигатель ЯМЗ-5361.10
Мощность двигателя, кВт (л.с.) 198 (269)
Максимальный крутящий момент, Нм (кгсм) 1161 (118)
Коробка передач ..... ZF 9S1315 TO
Число передач КП 9
Передаточное число моста 5.08
Размерность шин 295/80 R22.5
Максимальная скорость, км/ч 100
Топливный бак 300л
Тип кабины ..... малая"6501"
Задняя подвеска ..... малолистовая со стабилизат.
Дополнительное оборудование основной коиплектации:
АБС, ПБС, ремни безопасности,
огнетушитель, противооткатнае упоры

Комплектации автомобиля МАЗ-5440В3

5440В3-0000420-002 – задняя подвеска малолистовая со стабилизатором
коробка передач ZF 9S1315 TO
высота ССУ от уровня дороги 1270мм
шины 315/70 R22.5
передаточное число моста Uo=5.08

5440В3-0000420-030 – задняя подвеска пневматическая 4-х баллонная
коробка передач ZF 9S1315 TO
высота ССУ от уровня дороги 1250мм
шины 295/80 R22.5
передаточное число моста Uo=5.08

5440В3-0000420-031 – задняя подвеска пневматическая 4-х баллонная
коробка передач ZF 9S1315 TO
высота ССУ от уровня дороги 1150мм
шины 315/70 R22.5
передаточное число моста Uo=5.08

5440В3-0000420-700 – задняя подвеска малолистовая со стабилизатором
коробка передач ZF 9S1315 TO
высота ССУ от уровня дороги 1350мм
шины 295/80 R22.5
передаточное число моста Uo=5.08
тропическое исполнение

5440В3-0000470-000 – задняя подвеска малолистовая со стабилизатором
коробка передач FAW CA10T150
высота ССУ от уровня дороги 1350мм
шины 295/80 R22.5
передаточное число моста Uo=3.86

5440В3-0000470-002 – задняя подвеска малолистовая со стабилизатором
коробка передач FAW CA10T150
высота ССУ от уровня дороги 1270мм
шины 315/70 R22.5
передаточное число моста Uo=3.86

5440В3-0000470-030 – задняя подвеска пневматическая 4-х баллонная
коробка передач FAW CA10T150
высота ССУ от уровня дороги 1250мм
шины 295/80 R22.5
передаточное число моста Uo=3.86

5440В3-0000470-031 – задняя подвеска пневматическая 4-х баллонная
коробка передач FAW CA10T150
высота ССУ от уровня дороги 1150мм
шины 315/70 R22.5
передаточное число моста Uo=3.86

5440В3-0000470-700 – задняя подвеска малолистовая со стабилизатором
коробка передач FAW CA10T150
высота ССУ от уровня дороги 1350мм
шины 295/80 R22.5
передаточное число моста Uo=3.86
тропическое исполнение