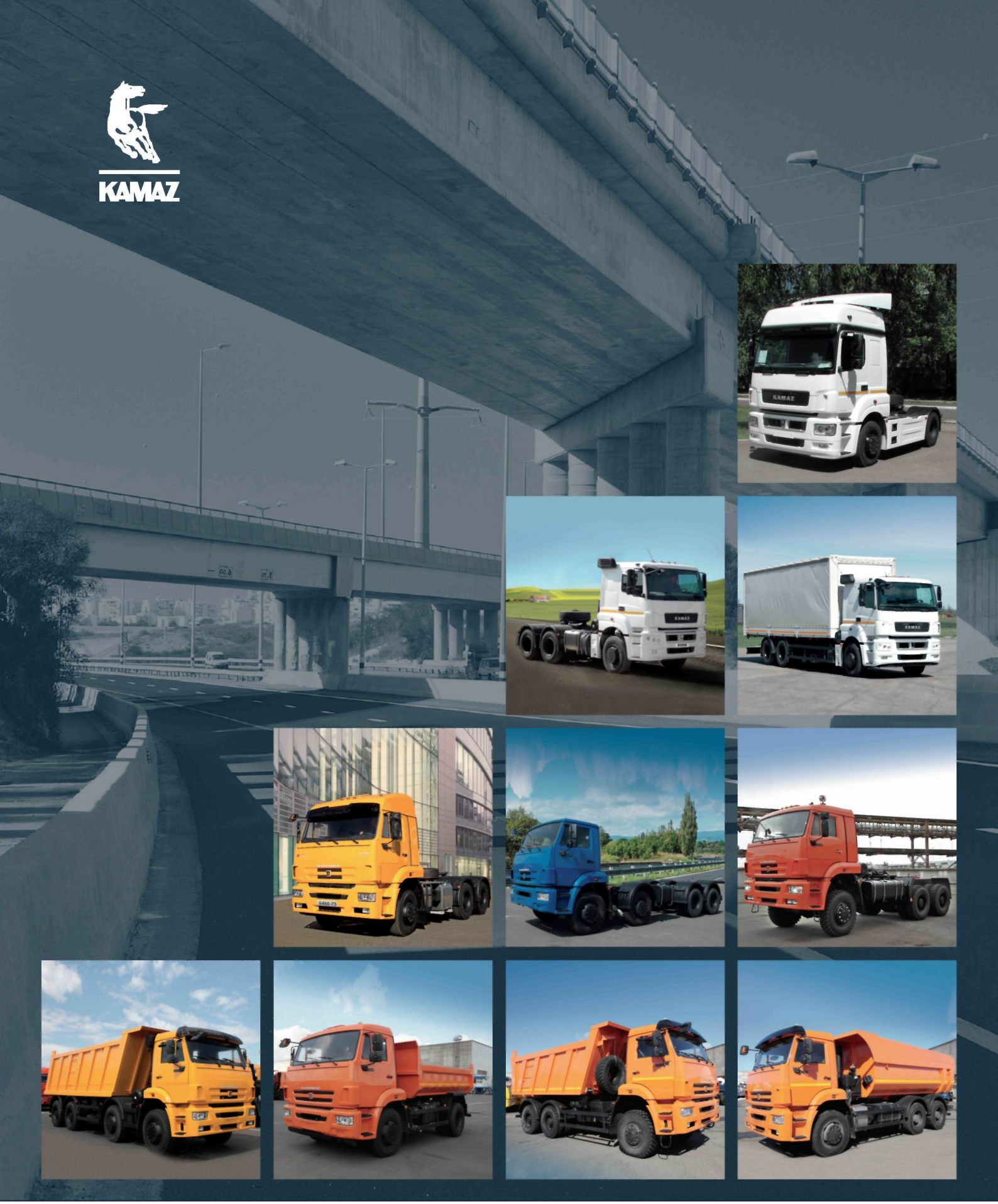

АВТОМОБИЛИ И ШАССИ KAMAZ

СОДЕРЖАНИЕ

СВОДНАЯ ВЕДОМОСТЬ АВТОМОБИЛЕЙ И ШАССИ KAMAZ	4
ШАССИ KAMAZ 4308	6
ШАССИ KAMAZ 43118	8
ШАССИ KAMAZ 43253	14
ШАССИ KAMAZ 43255	18
ШАССИ KAMAZ 43501	20
ШАССИ KAMAZ 43502	22
ШАССИ KAMAZ 5308	24
ШАССИ KAMAZ 5350	26
ШАССИ KAMAZ 53605	28
ШАССИ KAMAZ 63501	32
ШАССИ KAMAZ 65111	34
ШАССИ KAMAZ 65115	36
ШАССИ KAMAZ 65117	40
ШАССИ KAMAZ 6520	44
ШАССИ KAMAZ 65201	48
ШАССИ KAMAZ 65207	52
ШАССИ KAMAZ 6522	54
ШАССИ KAMAZ 65221	56
ШАССИ KAMAZ 65222	58
ШАССИ KAMAZ 65224	60
ШАССИ KAMAZ 65225	62
ШАССИ KAMAZ 6540	64
ШАССИ KAMAZ 6560	66
БОРТОВОЙ АВТОМОБИЛЬ KAMAZ 4308	68
БОРТОВОЙ АВТОМОБИЛЬ KAMAZ 43253	70
БОРТОВОЙ АВТОМОБИЛЬ KAMAZ 43118	72
БОРТОВОЙ АВТОМОБИЛЬ KAMAZ 43502	74
БОРТОВОЙ АВТОМОБИЛЬ KAMAZ 5308	76
БОРТОВОЙ АВТОМОБИЛЬ KAMAZ 5350	78
БОРТОВОЙ АВТОМОБИЛЬ KAMAZ 6360	80
БОРТОВОЙ АВТОМОБИЛЬ KAMAZ 65117	82
БОРТОВОЙ АВТОМОБИЛЬ KAMAZ 65207	84
БОРТОВОЙ АВТОМОБИЛЬ KAMAZ 6560	86
СЕДЕЛЬНЫЙ ТЯГАЧ KAMAZ 53504	88
СЕДЕЛЬНЫЙ ТЯГАЧ KAMAZ 5460	90
СЕДЕЛЬНЫЙ ТЯГАЧ KAMAZ 5490	92
СЕДЕЛЬНЫЙ ТЯГАЧ KAMAZ 6460	96
СЕДЕЛЬНЫЙ ТЯГАЧ KAMAZ 65116	100
СЕДЕЛЬНЫЙ ТЯГАЧ KAMAZ 65206	102
СЕДЕЛЬНЫЙ ТЯГАЧ KAMAZ 65221	104
СЕДЕЛЬНЫЙ ТЯГАЧ KAMAZ 65225	106
САМОСВАЛ KAMAZ 43255	108
САМОСВАЛ KAMAZ 53605	110
САМОСВАЛ KAMAZ 65111	112
САМОСВАЛ KAMAZ 65115	114
САМОСВАЛ KAMAZ 6520	116
САМОСВАЛ KAMAZ 6522	126
САМОСВАЛ KAMAZ 65222	128
САМОСВАЛ KAMAZ 65201	130
САМОСВАЛ KAMAZ 6540	132
СПИСОК СУБЪЕКТОВ ДИЛЕРСКОЙ СЕТИ ПАО «КАМАЗ» В РФ	134

ВЕДОМОСТЬ МОДЕЛЕЙ АВТОМОБИЛЕЙ И ШАССИ KAMAZ

ШАССИ KAMAZ

Модель	Кол. фор-мула	Тип ошино-вки	Г/п (нагрузка на ССУ), кг	Допуст. полная масса а/м(а/п), кг	Тип кабины	Двигатель	Модель КП	V платформы, м³/ монтажная длина рамы, мм/ высота ССУ, мм	База, мм	Длина, мм
4308	4×2	2	6625	11900	К или Д	Cm 1/2	ZF 6S700 ZF 6S1000	3850-5750	3500-4700	6100-8200
43118	6×6	1	12130-13650	21600-22500	К или Д	K 2/3 Cm 7/10	ZF 9S1310 154/ 144 FG 9JS135	4440-7040	3690-4600	7115-9590
43253	4×2	2	9440-9690	15500	К	Cm 1/2	ZF 6S700 ZF 6S1000	4920	4200	7425
43255	4×2	2	9900-10150	15500	К	Cm 1/2	ZF 6S700 ZF 6S1000	3575	3500	5975
43501	4×4	1	5300	11900	К	Cm 5	ZF 9S1310	3685-4130	3670	6650
43502	4×4	1	5300-5625	12700	К или Д	K 1 / Cm 6	ZF 9S1310/ 154	4685-5215	4180	7434-7490
5308	4×2	2	9295	15000	Д	Cm 3	ZF 9S1310 ZF 12AS1210	7090-7690	5600-5900	9540-10140
5350	6×6	1	8555-8600	17000	К или Д	K 2	ZF 9S1310/ 154	4680-6500	3340-4100	6860-8710
53605	4×2	2	13600-13950	20500	К	Cm 3/7	ZF 9S1310/ 154	3990-4670	3950-4200	6650-7130
63501	8×8	1	16125	27200	К или Д	K 4/5	ZF 16S1820	6100-8050	3340-3690	8825-11000
6 5 111	6×6	2	16200-16850	25200	К	K 2/3 Cm 8/10/12	ZF 9S1310 ZF 16S1820/ 144 FG 9JS135/ 154	4670-6695	3340-4100	7060-9095
65115	6×4	2	14650-17850	22400-25200	К или Д	Cm 3/7/13 K 2	ZF 9S1310 154/ 144	4300-6900	3190-4470	6630-10310
65117	6×4	2	16000	24000	Д	Cm 3/7	ZF 9S1310/ 154	7560	4910-4970	10060
6520	6×4	2	23100-24125	33100	К или Д	K 6/7/8/9 Cm 3/4/7	ZF 9S1310/ 154 ZF 16S1820 ZF 16S2220	4870-7770	3600-4600	7450-10350
65201	8×4	2	29600-30000	41000	К	K 6/7/8/9 Cm 4	ZF 16S1825 ZF 16S2225	6000-7970	3000-4500	8820-10900
65207	6×4	2	16825	26000	Д	D 2	ZF 16S2220	7500	5100	10415
6522	6×6	2	22750	33100	К или Д	K 6	ZF 16S1820	4870	3600	7610
65221	6×6	1	22900	34000	К или Д	K 6	ZF 16S1820	4130-4260	3515	7110-7360
65222	6×6	1	23100	34000	К или Д	K 6	ZF 16S1820	4860	4115	7950
65224	6×6	1	19025	30500	Д	K 6	ZF 16S1820	5810	4115	9045
65225	6×6	2	22050-22900	33500	Д	K 6	ZF 16S1820	4260-5810	3600-4200	7305-9130
6540	8×4	2	22000	31000	К	Cm 3/7	ZF 9S1315	4925-5855	2080-2840	7300-8090
6560	8×8	1	24325	38000	Д	K 6	ZF 16S1822	7395-8135	4000	11365

БОРТОВЫЕ АВТОМОБИЛИ KAMAZ

Модель	Кол. фор-мула	Тип ошино-вки	Г/п (нагрузка на ССУ), кг	Допуст. полная масса а/м(а/п), кг	Тип кабины	Двигатель	Модель КП	V платформы, куб.м/ монтажная длина рамы, мм/ высота ССУ, мм	База, мм	Длина, мм
4308	4×2	2	5150-6095	11900	К или Д	Cm 1/2	ZF 6S700 ZF 6S1000	33,7 (9,3) / 39,9 (11)	4100-4700	7400-8450
43118	6×6	1	10150-11425	21600	Д	K 2/3 Cm 7/8/10	ZF 9S1310/ 154 FG 9JS135	27,6 (11) / 32,8 (13,2)	3690	8230
43253	4×2	2	7250-7500	14590	К	Cm 1/2	ZF 6S700 ZF 6S1000	23,3 (9,3)	4200	7505
43502	4×4	1	4075-4375	12700	Д	K 1 Cm 6	ZF 9S1310	22,1 (8,8)	4180	7690
5308	4×2	2	7505	15000	Д	Cm 3	ZF 9S1310 ZF 12AS1210	47,3 (13) / 50,8 (14)	5600-5900	9650-10250
5350	6×6	1	7325	17000	Д	K 2	ZF 9S1310	22,1 (8,8)	3340	7690
6360	6×4	2	15625	27500	Д	K 8	ZF 16S1820	48,36	5300	10380
65117	6×4	2	11500-14500	20000-24000	Д	Cm 3/7/ 9/11/13	ZF 9S1310/ 154 ZF 16S1820 FG 9JS135	46,6 (14) 36,4 (11)	3690-4970	8585-10290
65207	6×4	2	14725	26000	Д	D 2	ZF 16S2220	48,36	5100	10600
6560	8×8	1	20850	37100	Д	K 6	ZF 16S1820	32,8 (13)	3640	10240

СЕДЕЛЬНЫЕ ТЯГАЧИ KAMAZ

Модель	Кол. фор-мула	Тип ошино-вки	Г/п (нагрузка на ССУ), кг	Допуст. полная масса а/м(а/п), кг	Тип кабины	Двигатель	Модель КП	V платформы, м³/ монтажная длина рамы, мм/ высота ССУ, мм	База, мм	Длина, мм
53504	6×6	1	12300	38000	Д	K 3	ZF 9S1310 / 154	1540	3690	7220
5460	4×2	2	10500	40000	Д	K 8/9	ZF 16S1820 ZF 12AS1931	1100-1150	3950	6340
5490	4×2	2	10550	44000	Д	D 1/2	ZF 16S2221 ZF 12AS1931	1100-1350	3580	6130
6460	6×4	2	16800-17600	62000	Д	K 8/9	ZF 16S1820 ZF 12AS1931	1200-1415	3300	7030
65116	6×4	2	15500	37850	Д	Cm 3/9/11/13	ZF 9S1310 ZF 16S1820 FG 9JS135	1330	3190	6520
65206	6×4	2	16750	44000	Д	D 1	ZF 16S2221	1300	3300	7170
65221	6×6	1	17000	62700	Д	K 6	ZF 16S1820	1610-1965	3515	7360
65225	6×6	2	22000	75360	Д	K 6	ZF 16S1820	1490-1925	3600	7300

САМОСВАЛЫ KAMAZ

Модель	Кол. фор-мула	Тип ошино-вки	Г/п (нагрузка на ССУ), кг	Допуст. полная масса а/м(а/п), кг	Тип кабины	Двигатель	Модель КП	V платформы, м³/ монтажная длина рамы, мм/ высота ССУ, мм	База, мм	Длина, мм
43255	4×2	2	7500-7750	14800	К	Cm 1/2	ZF 6S700 ZF 6S1000	6	3500	6030
53605	4×2	2	11700	20500	К	Cm 3/7	ZF 9S1310/ 154	6,5	3950	6760
6 5 111	6×6	2	14000	25200	К	K 2/3	ZF 9S1310 154	8,2	3340	7400
65115	6×4	2	14500-15000	25200	К	Cm 3/7/ 9/11/13 K 2	ZF 9S1310/ 154	10	3190	6795-7100
6520	6×4	2	18525-20000	32500-33100	К или Д	K 6/7/8/9 Cm 4	ZF 16S1820 ZF 16S2220/ 154	10,5/12/16/20	3600	7890
6522	6×6	2	19000	33100	К или Д	K 6 Cm 12	ZF 16S1820	12/16	3600	7880
65222	6×6	1	19500	34000	К или Д	K 6	ZF 16S1820	12/16	4115	8420
65201	8×4	2	25500	41000	К	K 6/7/8/9	ZF 16S1825 ZF 16S2225	16/20	3000	8810-9110
6540	8×4	2	18500	31000	К	Cm 3/7	ZF 9S1315	11	2080	7660

Исполнение кабины (зависит от комплектации): К - короткая, без спального места; Д - длинная, со спальным местом;
Для седельных тягачей в графе «Допуст. полная масса а/м» указывается полная масса автопоезда;
Для бортовых автомобилей в графе «V платформы, куб.м» в скобках указывается объем платформы без тента.

ДВИГАТЕЛИ KAMAZ (K) – ЕВРО-4

1 – 740.652-260, мощность (нетто): 191 кВт (260 л.с.), макс. крутящий момент: 1128 Нм
2 – 740.622-280, мощность (нетто): 206 кВт (280 л.с.), макс. крутящий момент: 1177 Нм
3 – 740.662-300, мощность (нетто): 221 кВт (300 л.с.), макс. крутящий момент: 1275 Нм;
4 – 740.612-320, мощность (нетто): 235 кВт (320 л.с.), макс. крутящий момент: 1373 Нм;
5 – 740.602-360, мощность (нетто): 265 кВт (360 л.с.), макс. крутящий момент: 1570 Нм;
6 – 740.632-400, мощность (нетто): 294 кВт (400 л.с.), макс. крутящий момент: 1766 Нм;
7 – 740.642-420, мощность (нетто): 309 кВт (420 л.с.), макс. крутящий момент: 1864 Нм
8 – 740.73-400, мощность (нетто) 294 кВт (400 л.с.), макс. крутящий момент: 1766 Нм
9 – 740.74-420, мощность (нетто) 309 кВт (420 л.с.), макс. крутящий момент: 1864 Нм.

Двигатели Daimler (D) – ЕВРО-5
1 – OM 457 LA.V\4, мощность (нетто): 315 кВт (428 л.с.), макс. крутящий момент: 2100 Нм;
2 – OM 457 LA.V\3, мощность (нетто): 295 кВт (401 л.с.), макс. крутящий момент: 2000 Нм.

ДВИГАТЕЛИ CUMMINS (CM) – ЕВРО-4

1 – ISB4.5e4 185, мощность (нетто): 130 кВт (177 л.с.), макс. крутящий момент: 686 Нм;
2 – ISB6.7e4 245, мощность (нетто): 178 кВт (242 л.с.), макс. крутящий момент: 925 Нм;
3 – ISB6.7e4 300, мощность (нетто): 219 кВт (298 л.с.), макс. крутящий момент: 1097 Нм;
4 – ISLe400 40, мощность (нетто): 287 кВт (390 л.с.), макс. крутящий момент: 1680 Нм;
5 – ISB6.7 250, мощность (нетто): 192,4 кВт (262 л.с.), макс. крутящий момент: 990 Нм;
6 – ISB6.7 275, мощность (нетто): 203,6 кВт (277 л.с.), макс. крутящий момент: 990 Нм;
7 – ISB6.7 300, мощность (нетто): 225,6 кВт (307 л.с.), макс. крутящий момент: 1100 Нм;
8 – ISLe-C325, мощность (нетто): 235 кВт (320 л.с.), макс. крутящий момент: 1330 Нм;
9 – ISLe325 40, мощность (нетто): 232 кВт (316 л.с.), макс. крутящий момент: 1330 Нм;
10 – ISLe-C340, мощность (нетто): 243 кВт (330 л.с.), макс. крутящий момент: 1410 Нм;
11 – ISLe340 40, мощность (нетто): 243 кВт (330 л.с.), макс. крутящий момент: 1410 Нм;
12 – ISLe-C375, мощность (нетто): 268 кВт (364 л.с.), макс. крутящий момент: 1530 Нм;
13 – ISLe375 40, мощность (нетто): 269 кВт (366 л.с.), макс. крутящий момент: 1530 Нм.

ШАССИ KAMAZ – 4308-С4 (4Х2)

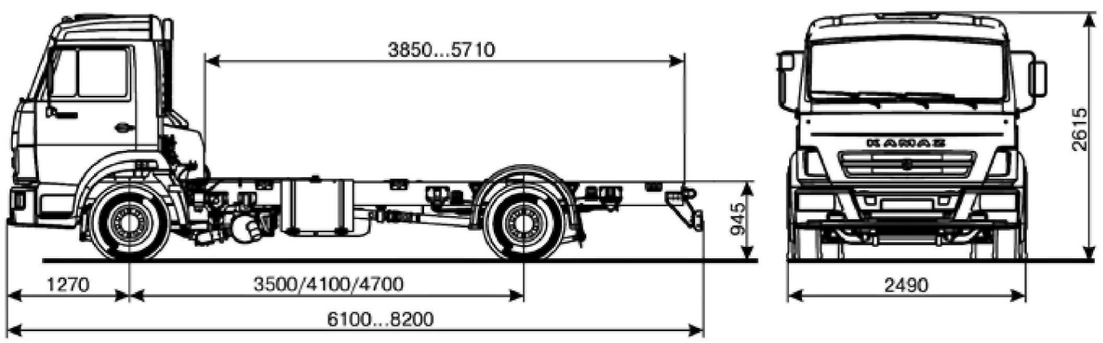

4308-С4 (4Х2)

ШАССИ KAMAZ – 4308-С4 (4Х2)

ТЕХНИЧЕСКИЕ ХАРАКТЕРИСТИКИ

Весовые параметры и нагрузки: снаряженная масса шасси, кг	5200
нагрузка на переднюю ось / нагрузка на задний мост, кг	3250 / 1950
Допустимая масса надстройки с грузом / полная масса, кг	6625 / 11900
нагрузка на переднюю ось / нагрузка на задний мост, кг	4350 / 7550
Двигатель: модель	Cummins ISB4.5e4 185 (Евро-4)
Тип	дизельный с турбонаддувом, с промежуточным охлаждением наддувочного воздуха
Максимальная полезная мощность, кВт (л.с.), при 2500 об/мин	130 (177)
Максимальный полезный крутящий момент, Нм(кгсм), при 1400 об/мин	686 (70)
Расположение и число цилиндров	рядное, 4
Рабочий объем, л / степень сжатия	4,5 / 17,3
Система питания: вместимость топливного бака, л	210
Система выпуска и нейтрализации: тип	глушитель, совмещенный с нейтрализатором
Вместимость бака с нейтрализующей жидкостью, л	35
Электрооборудование: напряжение, В	24
Аккумуляторы, В/Ачас / генератор, В/Вт	2х12/190 / 28/2000
Сцепление: тип	однодисковое, диафрагменное, нажимного типа, мод. ZF&SACHS MFZ 362
Привод	гидравлический с пневмоусилителем
Коробка передач: модель	ZF 6S700
Тип	механическая, 6-тиступенчатая
Управление	механическое, дистанционное

Передаточные числа на передачах:

1	2	3	4	5	6	ЗХ
6,02	3,32	2,07	1,4	1,00	0,79	5,58

Главная передача: тип / передаточное отношение	гипоидная / 4,22
Тормоза: тип / размерность, дюймов	дисковые (передние и задние) / 19,5''
Колеса и шины: тип	дисковые, с профилированным ободом
Тип шин	бескамерные
Размер обода / размер шин	6,75-19,5 / 245/70 R19,5
Кабина: тип	расположенная над двигателем, с высокой крышей
Исполнение	без спального места
Характеристика а/м полной массой 11900 кг: максимальная скорость, не менее, км/ч	100
Угол преодолеваемого подъема, не менее, % / Внешний габаритный радиус поворота, м	25(14°) / 9/9,8/10,2
Дополнительное оборудование: *	коробка отбора мощности (КОМ)

* в зависимости от комплектации

ШАССИ KAMAZ – 43118-42 (6Х6)

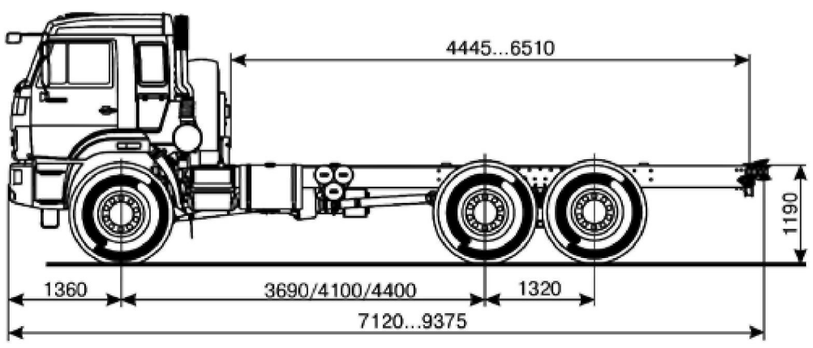

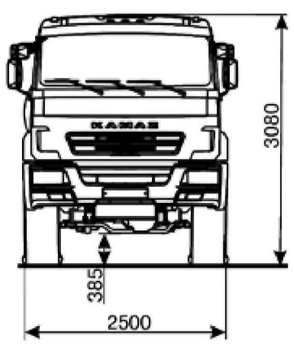

43118-42 (6Х6)

ШАССИ KAMAZ – 43118-42 (6Х6)

ТЕХНИЧЕСКИЕ ХАРАКТЕРИСТИКИ

Весовые параметры и нагрузки: снаряженная масса шасси, кг*	8845...9395
нагрузка на передний мост / нагрузка на заднюю тележку, кг*	4785...5275 / 3810...4300
Допустимая масса надстройки с грузом / полная масса, кг*	12130...12680 / 21600
нагрузка на передний мост / нагрузка на заднюю тележку, кг*	5800 / 15800
Полная масса прицепа / Полная масса автопоезда, кг	12000 / 33600
Двигатель: модель	740.622-280 (Евро-4)
Тип	дизельный с турбонаддувом, с промежуточным охлаждением наддувочного воздуха
Система топливоподачи	Common Rail
Максимальная полезная мощность, кВт (л.с.), при 1900 об/мин	206 (280)
Максимальный полезный крутящий момент, Нм(кгсм), при 1300 об/мин	1177 (120)
Расположение и число цилиндров	V-образное, 8
Рабочий объем, л / степень сжатия	11,76 / 17,9
Система питания: вместимость топливного бака, л*	210 или 210+350
Электрооборудование: напряжение, В	24
Аккумуляторы, В/Ачас / генератор, В/Вт	2х12 / 28/3000
Сцепление: тип	однодисковое, диафрагменное, нажимного типа, мод. ZF&SACHS MFZ 430
Привод	гидравлический с пневмоусилителем
Коробка передач:* модель	КАМАЗ-154 / КАМАЗ-144
Тип	механическая, 5-ти или 10-тиступенчатая
Управление	механическое, дистанционное

Передаточные числа на передачах: мод. КАМАЗ-154

1	2	3	4	5	ЗХ
7,82	4,03	2,50	1,53	1,000	7,38
6,38	3,29	2,04	1,25	0,815	6,02

Передаточные числа на передачах: мод. КАМАЗ-144

1	2	3	4	5	ЗХ
7,82	4,03	2,50	1,53	1,00	7,38

Раздаточная коробка: тип	механическая, двухступенчатая с блокируемым межосевым дифференциалом
Управление	пневматическое
Главная передача: передаточное отношение	5,94 или 6,53
Тормоза: тип / размерность, дюймов	дисковые (передние и задние) / 19,5''
Колеса и шины: тип	дисковые
Тип шин	пневматические, с регулированием давления
Размер обода* / размер шин*	10.00-20 или 12.2-20,9 390/95 R20 или 425/85 R21
Кабина: тип	расположенная над двигателем, с высокой крышей
Исполнение	без спального или со спальным местом
Характеристика а/м полной массой 21600 кг: максимальная скорость, не менее, км/ч	90
Угол преодолеваемого подъема, не менее, % / Внешний габаритный радиус поворота, м	60 / 12,2...13,6
Дополнительное оборудование: *	— коробка отбора мощности (КОМ) — тягово-сцепное устройство (ТСУ)

* в зависимости от комплектации

ШАССИ KAMAZ – 43118-46 (6Х6)

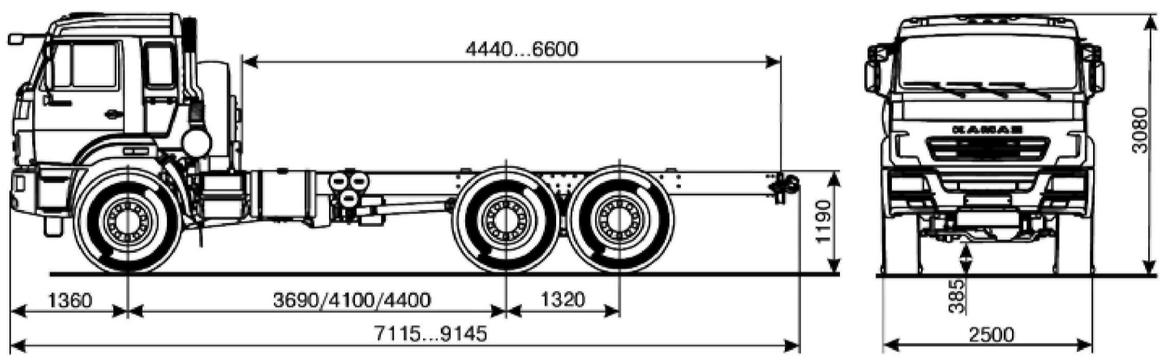

43118-46 (6Х6)

ШАССИ KAMAZ – 43118-46 (6Х6)

ТЕХНИЧЕСКИЕ ХАРАКТЕРИСТИКИ

Весовые параметры и нагрузки: снаряженная масса шасси, кг*	8845....9395
нагрузка на передний мост / нагрузка на заднюю тележку, кг*	4785...5275 / 3810...4300
Допустимая масса надстройки с грузом / полная масса, кг*	12130...12680 / 21600
нагрузка на передний мост / нагрузка на заднюю тележку, кг*	5800 / 15800
Полная масса прицепа / Полная масса автопоезда, кг	12000 / 33600
Двигатель: модель	740.662-300(Евро-4)
Тип	дизельный с турбонаддувом, с промежуточным охлаждением наддувочного воздуха
Система топливоподачи	Common Rail
Максимальная полезная мощность, кВт (л.с.), при 1900 об/мин	221 (300)
Максимальный полезный крутящий момент, Нм(кгсм), при 1300 об/мин	1275 (130)
Расположение и число цилиндров	V-образное, 8
Рабочий объем, л	11,76
Система питания: вместимость топливного бака, л*	210+210 или 210+350 или 210 или 350
Электрооборудование: напряжение, В	24
Аккумуляторы, В/Ачас / генератор, В/Вт	2х12/190 / 28/3000
Сцепление: тип	однодисковое, диафрагменное, нажимного типа, мод. ZF&SACHS MFZ 430
Привод	гидравлический с пневмоусилителем
Коробка передач:* модель	ZF 9S1310 или КАМАЗ-154
Тип	механическая, 9-ти или 10-тиступенчатая
Управление	механическое, дистанционное

Передаточные числа на передачах: мод. ZF 9S1310

1	2	3	4	5	6	7	8	9	ЗХ
9,48	6,58	4,68	3,48	2,62	1,89	1,35	1,00	0,75	8,97

Передаточные числа на передачах: мод. КАМАЗ-154

1	2	3	4	5	ЗХ
7,82 6,38	4,03 3,29	2,50 2,04	1,53 1,25	1,000 0,815	7,38 6,02

Раздаточная коробка: тип	механическая, двухступенчатая с блокируемым межосевым дифференциалом
Управление	пневматическое
Главная передача: передаточное отношение	5,94 или 6,53
Тормоза: привод / диаметр барабана, мм / ширина тормозных накладок, мм	пневматический / 400 / 140
Колеса и шины: тип	дисковые
Тип шин	пневматические, с регулированием давления
Размер обода* / размер шин*	10.00-20 или 12.2-20,9 390/95 R20 или 425/85 R21
Кабина: тип	расположенная над двигателем, с высокой крышей или низкой крышей
Исполнение	со спальным местом или без спального места
Характеристика а/м полной массой 21600 кг: максимальная скорость, не менее, км/ч	90
Угол преодолеваемого подъема, не менее, % / Внешний габаритный радиус поворота, м	60 / 12,2...13,6
Дополнительное оборудование: *	— коробка отбора мощности (КОМ) — лебедка — тягово-сцепное устройство

* в зависимости от комплектации

ШАССИ KAMAZ – 43118-46 (6Х6)

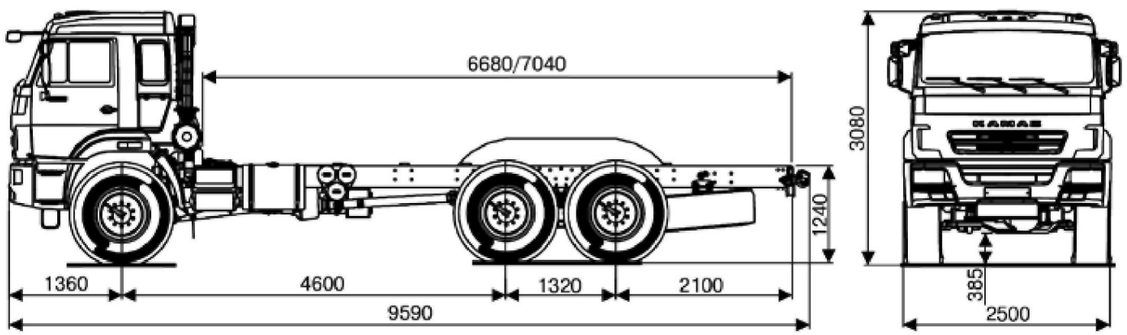

43118-46 (6Х6)

ШАССИ KAMAZ – 43118-46 (6Х6)

ТЕХНИЧЕСКИЕ ХАРАКТЕРИСТИКИ

Весовые параметры и нагрузки: снаряженная масса шасси, кг*	8775
нагрузка на передний мост / нагрузка на заднюю тележку, кг*	4875 / 3900
Допустимая масса надстройки с грузом / полная масса, кг*	13650 / 22500
нагрузка на передний мост / нагрузка на заднюю тележку, кг*	6500 / 16000
Полная масса прицепа / Полная масса автопоезда, кг	12000 / 34500
Двигатель: модель	740.662-300 (Евро-4)
Тип	дизельный с турбонаддувом, с промежуточным охлаждением наддувочного воздуха
Система топливоподачи	Common Rail
Максимальная полезная мощность, кВт (л.с.), при 1900 об/мин	221 (300)
Максимальный полезный крутящий момент, Нм(кгсм), при 1300 об/мин	1275 (130)
Расположение и число цилиндров	V-образное, 8
Рабочий объем, л / степень сжатия	11,76 / 17,9
Система питания: вместимость топливного бака, л*	210+350
Электрооборудование: напряжение, В	24
Аккумуляторы, В/Ачас / генератор, В/Вт	2х12/190 / 28/3000
Сцепление: тип	диафрагменное однодисковое, мод. ZF&SACHS MFZ 430
Привод	гидравлический с пневмоусилителем
Коробка передач: модель	ZF 9S1310
Тип	механическая, 9-тиступенчатая
Управление	механическое, дистанционное

Передаточные числа на передачах:

1	2	3	4	5	6	7	8	9	ЗХ
9,48	6,58	4,68	3,48	2,62	1,89	1,35	1,00	0,75	8,97

Раздаточная коробка: тип	механическая, двухступенчатая с блокируемым межосевым дифференциалом
Управление	пневматическое
Главная передача: передаточное отношение	5,94
Тормоза: привод / диаметр барабана, мм / ширина тормозных накладок, мм	пневматический / 400 / 140
Колеса и шины: тип	дисковые
Тип шин	пневматические, с регулированием давления
Размер обода* / размер шин*	10.00-20 или 12.2-20,9 390/95 R20 или 425/85 R21
Кабина: тип	расположенная над двигателем, с высокой крышей
Исполнение	со спальным местом
Характеристика а/м полной массой 22500 кг: максимальная скорость, не менее, км/ч	90
Угол преодолеваемого подъема, не менее, град / Внешний габаритный радиус поворота, м	31 / 14
Дополнительное оборудование: *	тягово-сцепное устройство (ТСУ) коробка отбора мощности (КОМ)

* в зависимости от комплектации

ШАССИ KAMAZ – 43253-С4 (4Х2)

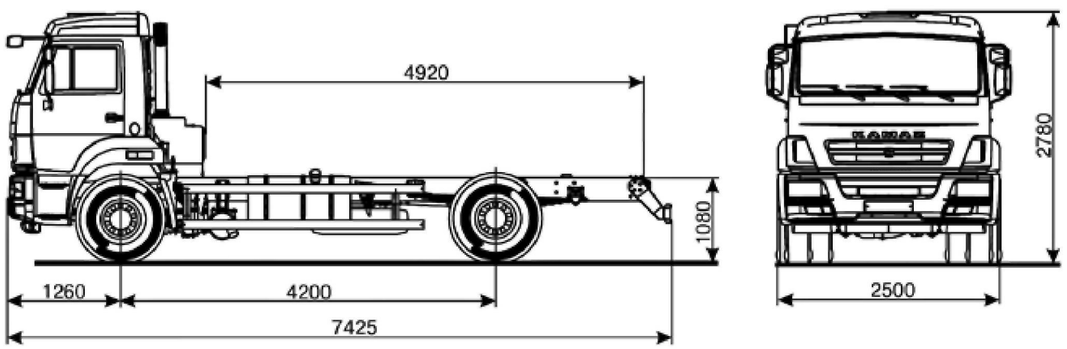

43253-С4 (4Х2)

ШАССИ KAMAZ – 43253-С4 (4Х2)

ТЕХНИЧЕСКИЕ ХАРАКТЕРИСТИКИ

Весовые параметры и нагрузки: снаряженная масса шасси, кг*	5735
нагрузка на переднюю ось / нагрузка на задний мост, кг*	3475 / 2260
Допустимая масса надстройки с грузом / полная масса, кг*	9690 / 15500
нагрузка на переднюю ось / нагрузка на задний мост, кг*	6000 / 9500
Двигатель: модель	Cummins ISB4.5e4 185 (Евро-4)
Тип	дизельный с турбонаддувом, с промежуточным охлаждением наддувочного воздуха
Система топливоподачи	Common Rail
Максимальная полезная мощность, кВт (л.с.), при 2500 об/мин	130 (177)
Максимальный полезный крутящий момент, Нм(кгсм), при 1400 об/мин	686 (70)
Расположение и число цилиндров	рядное, 4
Рабочий объем, л / степень сжатия	4,46 / 17,3
Система питания: вместимость топливного бака, л*	210 или 350
Система выпуска и нейтрализации: тип	глушитель, совмещенный с нейтрализатором
Вместимость бака с нейтрализирующей жидкостью, л	35
Электрооборудование: напряжение, В	24
Аккумуляторы, В/Ачас / генератор, В/Вт	2х12/190 / 28/2000
Сцепление: тип	однодисковое, диафрагменное, нажимного типа, мод. ZF&SACHS MFZ 362
Привод	гидравлический с пневмоусилителем
Коробка передач: модель	ZF 6S700
Тип	механическая, 6-тиступенчатая
Управление	механическое, дистанционное

Передаточные числа на передачах:

1	2	3	4	5	6	ЗХ
6,02	3,32	2,07	1,4	1,00	0,79	5,58

Главная передача: передаточное отношение	6,53
Тормоза: привод	пневматический
Размеры: диаметр барабана / ширина тормозных накладок, мм	400 / 150
Колеса и шины: тип	дисковые
Тип шин*	пневматические, камерные или бескамерные
Размер обода* / размер шин*	7,5-20 или 7,5-22,5 или 8,25-22,5 10.00 R20 или 11.00 R20 или 11.00 R22,5
Кабина: тип*	расположенная над двигателем, с высокой или низкой крышей
Исполнение	без спального места
Характеристика а/м полной массой 22500 кг: максимальная скорость, не менее, км/ч	90
Угол преодолеваемого подъема, не менее, % / Внешний габаритный радиус поворота, м	25 (14°) / 10

* в зависимости от комплектации

ШАССИ KAMAZ – 43253-R4 (4X2)

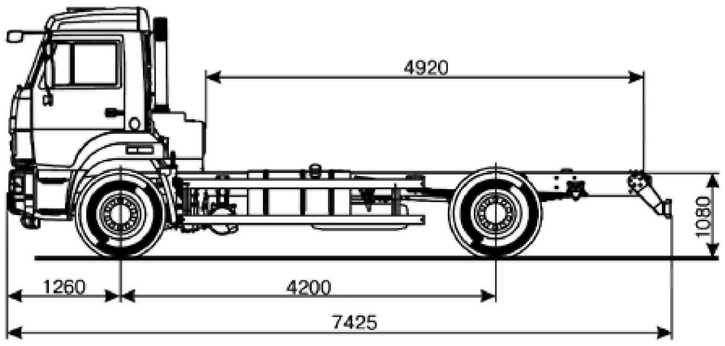

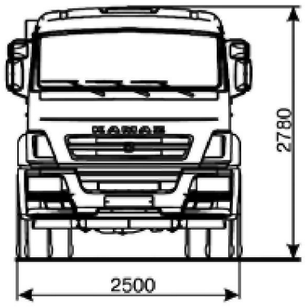

43253-R4 (4X2)

ШАССИ KAMAZ – 43253-R4 (4X2)

ТЕХНИЧЕСКИЕ ХАРАКТЕРИСТИКИ

Весовые параметры и нагрузки: снаряженная масса шасси, кг*	5985
нагрузка на переднюю ось / нагрузка на задний мост, кг*	3725 / 2260
Допустимая масса надстройки с грузом / полная масса, кг*	9440 / 15500
нагрузка на переднюю ось / нагрузка на задний мост, кг*	6000 / 9500
Двигатель: модель	Cummins ISB6.7e4 245 (Евро-4)
Тип	дизельный с турбонаддувом, с промежуточным охлаждением наддувочного воздуха
Система топливоподачи	Common Rail
Максимальная полезная мощность, кВт (л.с.), при 2500 об/мин	178 (242)
Максимальный полезный крутящий момент, Нм(кгсм), при 1400 об/мин	925 (94)
Расположение и число цилиндров	рядное, 6
Рабочий объем, л / степень сжатия	6,7 / 17,3
Система питания: вместимость топливного бака, л*	350 или 210
Система выпуска и нейтрализации: тип	глушитель, совмещенный с нейтрализатором
Вместимость бака с нейтрализирующей жидкостью, л	35
Электрооборудование: напряжение, В	24
Аккумуляторы, В/Ачас / генератор, В/Вт	2x12/190 / 28/2000
Сцепление: тип	однодисковое, диафрагменное, нажимного типа, мод. ZF&SACHS MFZ 395
Привод	гидравлический с пневмоусилителем
Коробка передач: модель	ZF 6S1000
Тип	механическая, 6-тиступенчатая
Управление	механическое, дистанционное

Передаточные числа на передачах:

1	2	3	4	5	6	ЗХ
6,75	3,60	2,12	1,39	1,00	0,78	6,06

Главная передача: передаточное отношение	6,53
Тормоза: привод	пневматический
Размеры: диаметр барабана / ширина тормозных накладок, мм	400 / 140
Колеса и шины: тип	дисковые
Тип шин*	пневматические, камерные или бескамерные
Размер обода* / размер шин*	7,5-20 или 7,5-22,5 или 8,25-22,5 10.00 R20 или 11.00 R20 или 11.00 R22,5
Кабина: тип*	расположенная над двигателем, с высокой или низкой крышей
Исполнение	без спального места
Характеристика а/м полной массой 15500 кг: максимальная скорость, не менее, км/ч	90
Угол преодолеваемого подъема, не менее, % / Внешний габаритный радиус поворота, м	25 (14°) / 10

* в зависимости от комплектации

ШАССИ KAMAZ – 43255-С4 (4Х2)

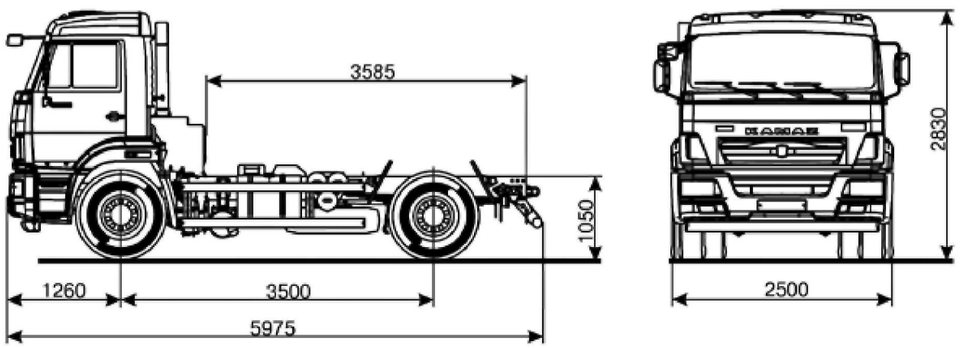

43255-С4 (4Х2)

ШАССИ KAMAZ – 43255-С4 (4Х2)

ТЕХНИЧЕСКИЕ ХАРАКТЕРИСТИКИ

Весовые параметры и нагрузки: снаряженная масса шасси, кг*	5275
нагрузка на переднюю ось / нагрузка на задний мост, кг*	3225 / 2050
Допустимая масса надстройки с грузом / полная масса, кг*	10150 / 15500
нагрузка на переднюю ось / нагрузка на задний мост, кг*	6000 / 9500
Двигатель: модель	Cummins ISB4.5e4 185 (Евро-4)
Тип	дизельный с турбонаддувом, с промежуточным охлаждением наддувочного воздуха
Система топливоподачи	Common Rail
Максимальная полезная мощность, кВт (л.с.), при 2500 об/мин	130 (177)
Максимальный полезный крутящий момент, Нм(кгсм), при 1400 об/мин	686 (70)
Расположение и число цилиндров	рядное, 4
Рабочий объем, л / степень сжатия	4,5 / 17,3
Система питания: вместимость топливного бака, л*	210
Система выпуска и нейтрализации: тип	глушитель, совмещенный с нейтрализатором
Вместимость бака с нейтрализирующей жидкостью, л	35
Электрооборудование: напряжение, В	24
Аккумуляторы, В/Ачас / генератор, В/Вт	2х12/190 / 28/2000
Сцепление: тип	однодисковое, диафрагменное, нажимного типа, мод. ZF&SACHS MFZ 362
Привод	гидравлический с пневмоусилителем
Коробка передач: модель	ZF 6S700
Тип	механическая, 6-тиступенчатая
Управление	механическое, дистанционное

Передаточные числа на передачах:

1	2	3	4	5	6	ЗХ
6,02	3,32	2,07	1,4	1,00	0,79	5,58

Главная передача: передаточное отношение	6,53
Тормоза: привод	пневматический
Размеры: диаметр барабана / ширина тормозных накладок, мм	400 / 140
Колеса и шины: тип	дисковые
Тип шин*	пневматические, камерные или бескамерные
Размер обода* / размер шин*	7,5-20 или 7,5-22,5 или 8,25-22,5 10.00 R20 или 11.00 R22,5
Кабина: тип*	расположенная над двигателем, с высокой крышей
Исполнение	без спального места
Характеристика а/м полной массой 15500 кг: максимальная скорость, не менее, км/ч	95
Угол преодолеваемого подъема, не менее, % / Внешний габаритный радиус поворота, м	25 (14°) / 7,5
Дополнительное оборудование: *	— коробка отбора мощности (КОМ)

* в зависимости от комплектации

ШАССИ KAMAZ – 43501-D4 (4X4)

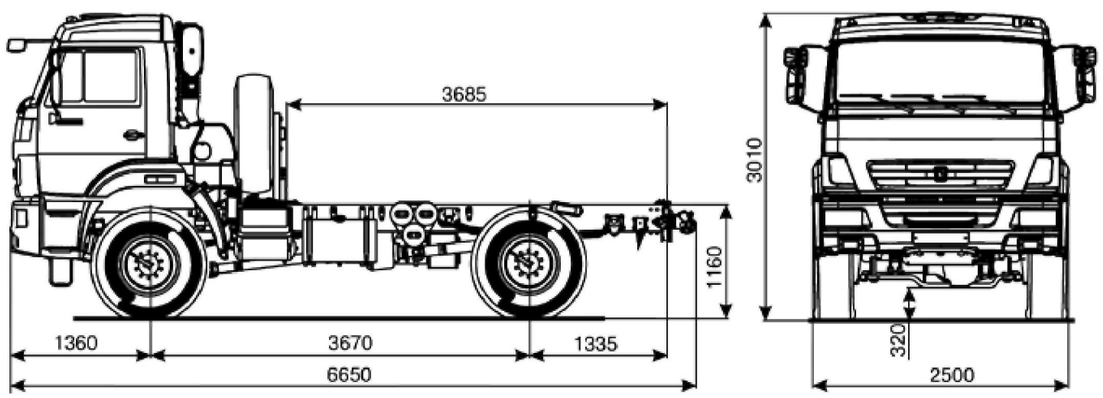

43501-D4 (4X4)

ШАССИ KAMAZ – 43501-D4 (4X4)

ТЕХНИЧЕСКИЕ ХАРАКТЕРИСТИКИ

Весовые параметры и нагрузки: снаряженная масса шасси, кг*	6525
нагрузка на передний мост / нагрузка на задний мост, кг*	4200 / 2325
Допустимая масса надстройки с грузом / полная масса, кг*	5300 / 11900
нагрузка на передний мост / нагрузка на задний мост, кг*	5400-5900 / 6000-6500
Полная масса прицепа / Полная масса автопоезда, кг	7000 / 18900
Двигатель: модель	Cummins ISB6.7 250 (Евро-4)
Тип	дизельный с турбонаддувом, с промежуточным охлаждением наддувочного воздуха
Система топливоподачи	Common Rail
Максимальная полезная мощность, кВт (л.с.), при 2300 об/мин	192,4 (262)
Максимальный полезный крутящий момент, Нм(кгсм), при 1500 об/мин	990 (101)
Расположение и число цилиндров	рядное, 6
Рабочий объем, л / степень сжатия	6,7 / 17,3
Система питания: вместимость топливного бака, л*	125 + 170
Электрооборудование: напряжение, В	24
Аккумуляторы, В/Ачас / генератор, В/Вт	2x12/190 / 28/3000
Сцепление: тип	диафрагменное, однодисковое, мод. ZF&SACHS MFZ 430
Привод	гидравлический с пневмоусилителем
Коробка передач: модель	ZF 9S1310
Тип	механическая, 9-тиступенчатая
Управление	механическое, дистанционное

Передаточные числа на передачах:

1	2	3	4	5	6	7	8	9	ЗХ
9,48	6,58	4,68	3,48	2,62	1,89	1,35	1,00	0,75	8,97

Раздаточная коробка: тип	механическая, двухступенчатая с блокируемым межосевым дифференциалом
Управление	пневматическое
Главная передача: передаточное отношение	5,94
Тормоза: привод	пневматический
Размеры: диаметр барабана / ширина тормозных накладок, мм	400 / 140
Колеса и шины: тип	дисковые
Тип шин*	пневматические, с регулированием давления
Размер обода* / размер шин*	10.00-20 / 395/80R20
Кабина: тип*	расположенная над двигателем, с высокой крышей
Исполнение	без спального места
Характеристика а/м полной массой 11900 кг: максимальная скорость, не менее, км/ч	100
Угол преодолеваемого подъема, не менее, % / Внешний габаритный радиус поворота, м	31 / 10,2
Дополнительное оборудование: *	— лебедка — тягово-сцепное устройство (ТСУ) — кондиционер

* в зависимости от комплектации

ШАССИ KAMAZ – 43502-45 (4X4)

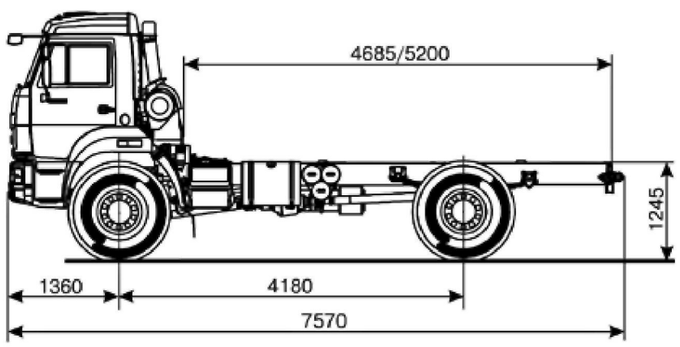

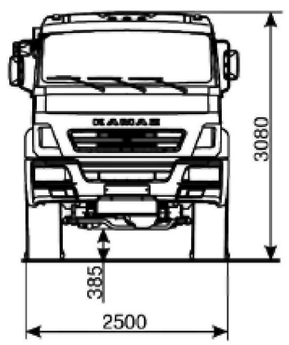

43502-45 (4X4)

ШАССИ KAMAZ – 43502-45 (4X4)

ТЕХНИЧЕСКИЕ ХАРАКТЕРИСТИКИ

Весовые параметры и нагрузки: снаряженная масса шасси, кг*	7325
нагрузка на передний мост / нагрузка на задний мост, кг*	4745 / 2580
Допустимая масса надстройки с грузом / полная масса, кг*	5300 / 12700
нагрузка на переднюю ось / нагрузка на задний мост, кг*	5300 / 7400
Полная масса прицепа / Полная масса автопоезда, кг	7000 / 19700
Двигатель: модель	740.652-260 (Евро-4)
Тип	дизельный с турбонаддувом, с промежуточным охлаждением наддувочного воздуха
Система топливоподачи	Common Rail
Максимальная полезная мощность, кВт (л.с.), при 1900 об/мин	191 (260)
Максимальный полезный крутящий момент, Нм(кгсм), при 1300 об/мин	1128 (115)
Расположение и число цилиндров	V-образное,8
Рабочий объем, л / степень сжатия	11,76 / 17,9
Система питания: вместимость топливного бака, л*	210 + 210
Электрооборудование: напряжение, В	24
Аккумуляторы, В/Ачас / генератор, В/Вт	2x12/190 / 28/3000
Сцепление: тип	диафрагменное, однодисковое, мод. ZF&SACHS MFZ 430
Привод	гидравлический с пневмоусилителем
Коробка передач: модель	ZF 9S1310
Тип	механическая, 9-тиступенчатая
Управление	механическое, дистанционное

Передаточные числа на передачах:

1	2	3	4	5	6	7	8	9	ЗХ
9,48	6,58	4,68	3,48	2,62	1,89	1,35	1,00	0,75	8,97

Раздаточная коробка: тип	механическая, двухступенчатая с блокируемым межосевым дифференциалом
Управление	пневматическое
Главная передача: передаточное отношение	5,94
Тормоза: привод	пневматический
Размеры: диаметр барабана / ширина тормозных накладок, мм	400 / 140
Колеса и шины: тип	дисковые
Тип шин*	пневматические, с регулированием давления
Размер обода* / размер шин*	10.00-20 или 12.2-20,9 390/95 R20 или 425/85 R21
Кабина: тип*	расположенная над двигателем, с высокой крышей
Исполнение	без спального или со спальным местом
Характеристика а/м полной массой 11900 кг: максимальная скорость, не менее, км/ч	100
Угол преодолеваемого подъема, не менее, % / Внешний габаритный радиус поворота, м	31 / 11
Дополнительное оборудование: *	лебедка тягово-сцепное устройство (ТСУ)

* в зависимости от комплектации

ШАССИ KAMAZ – 5308-A4 (4X2)

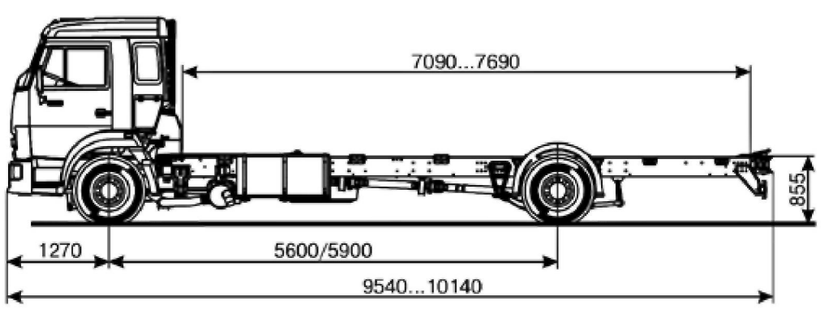

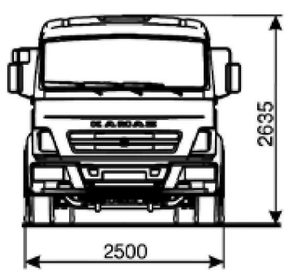

5308-A4 (4X2)

ШАССИ KAMAZ – 5308-A4 (4X2)

ТЕХНИЧЕСКИЕ ХАРАКТЕРИСТИКИ

Весовые параметры и нагрузки: снаряженная масса шасси, кг*	5630
нагрузка на переднюю ось / нагрузка на задний мост, кг*	3630 / 2000
Допустимая масса надстройки с грузом / полная масса, кг*	9295 / 15000
нагрузка на переднюю ось / нагрузка на задний мост, кг*	5000 / 10000
Полная масса прицепа / Полная масса автопоезда, кг	13000 / 28000
Двигатель: модель	Cummins ISB6.7e4 300 (Евро-4)
Тип	дизельный с турбонаддувом, с промежуточным охлаждением наддувочного воздуха
Система топливоподачи	Common Rail
Максимальная полезная мощность, кВт (л.с.), при 2500 об/мин	219 (298)
Максимальный полезный крутящий момент, Нм(кгсм), при 1400 об/мин	1097 (112)
Расположение и число цилиндров	рядное,6
Рабочий объем, л / степень сжатия	6,7 / 17,3
Система питания: вместимость топливного бака, л*	350
Система выпуска и нейтрализации:	глушитель, совмещенный с нейтрализатором
Вместимость бака с нейтрализующей жидкостью, л	35
Электрооборудование: напряжение, В	24
Аккумуляторы, В/Ачас / генератор, В/Вт	2x12/190 / 28/2000
Сцепление: тип	диафрагменное, однодисковое, мод. ZF&SACHS MFZ 430
Привод	гидравлический с пневмоусилителем
Коробка передач: модель	ZF 9S1310
Тип	механическая, 9-тиступенчатая
Управление	механическое, дистанционное

Передаточные числа на передачах:

1	2	3	4	5	6	7	8	9	ЗХ
9,48	6,58	4,68	3,48	2,62	1,89	1,35	1,00	0,75	8,97

Главная передача: тип / передаточное отношение	гипоидная / 3,91
Тормоза: привод	дисковые (передние и задние)
Размерность, дюймов	19,5
Колеса и шины: тип	дисковые
Тип шин*	пневматические, с регулированием давления
Размер обода* / размер шин*	7,5-19,5 / 285/70 R19,5
Кабина: тип*	расположенная над двигателем, с высокой крышей
Исполнение	со спальным местом
Характеристика а/м полной массой 15000 кг: максимальная скорость, не менее, км/ч	100
Угол преодолеваемого подъема, не менее, % / Внешний габаритный радиус поворота, м	25 (14°) / 11,2-11,6
Дополнительное оборудование: *	— тягово-сцепное устройство (ТСУ)

* в зависимости от комплектации

ШАССИ KAMAZ – 5350-42 (6X6)

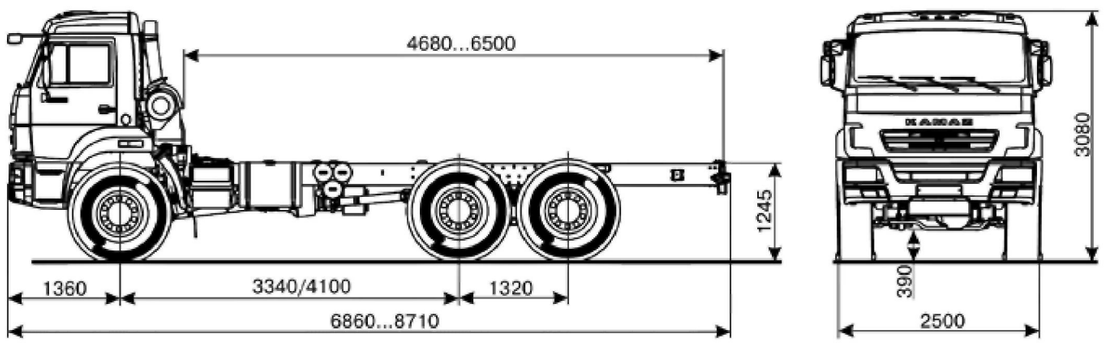

5350-42 (6X6)

ШАССИ KAMAZ – 5350-42 (6X6)

ТЕХНИЧЕСКИЕ ХАРАКТЕРИСТИКИ

Весовые параметры и нагрузки: снаряженная масса шасси, кг*	8325 / 8390
нагрузка на передний мост / нагрузка на заднюю тележку, кг*	4515/4640 / 3810/3750
Допустимая масса надстройки с грузом / полная масса, кг*	8600/8535 / 17000
нагрузка на передний мост / нагрузка на заднюю тележку, кг*	5600 / 11400
Полная масса прицепа / Полная масса автопоезда, кг	12000 / 29000
Двигатель: модель	740.622-280 (Евро-4)
Тип	дизельный с турбонаддувом, с промежуточным охлаждением наддувочного воздуха
Система топливоподачи	Common Rail
Максимальная полезная мощность, кВт (л.с.), при 1900 об/мин	206 (280)
Максимальный полезный крутящий момент, Нм(кгсм), при 1300 об/мин	1177 (120)
Расположение и число цилиндров	V-образное, 8
Рабочий объем, л / степень сжатия	11,76 / 17,9
Система питания: вместимость топливного бака, л*	210 или 210+210
Электрооборудование: напряжение, В	24
Аккумуляторы, В/Ачас / генератор, В/Вт	2x12/190 / 28/3000
Сцепление: тип	однодисковое, диафрагменное, нажимного типа, мод. ZF&SACHS MFZ 430
Привод	гидравлический с пневмоусилителем
Коробка передач:* модель	ZF 9S1310 или КАМАЗ-154
Тип	механическая, 9-ти или 10-тиступенчатая
Управление	механическое, дистанционное

Передаточные числа на передачах: мод. ZF 9S1310

1	2	3	4	5	6	7	8	9	ЗХ
9,48	6,58	4,68	3,48	2,62	1,89	1,35	1,00	0,75	8,97

Передаточные числа на передачах: мод. КАМАЗ-154

1	2	3	4	5	ЗХ
7,82 6,38	4,03 3,29	2,50 2,04	1,53 1,25	1,000 0,815	7,38 6,02

Раздаточная коробка: тип	механическая, двухступенчатая с блокируемым межосевым дифференциалом
Управление	пневматическое
Главная передача: передаточное отношение	5,94 или 6,53
Тормоза: тип / размеры: диаметр барабана, мм / ширина тормозных накладок, мм	пневматический / 400 / 140
Колеса и шины: тип	дисковые
Тип шин	камерные , пневматические, с регулированием давления
Размер обода* / размер шин*	10.00-20 или 12.2-20,9 390/95 R20 или 425/85 R21
Кабина: тип*	расположенная над двигателем, с высокой крышей или низкой крышей
Исполнение*	без спального или со спальным местом
Характеристика а/м полной массой 17000 кг: максимальная скорость, не менее, км/ч	100
Угол преодолеваемого подъема, не менее, % / Внешний габаритный радиус поворота, м	60 (31°) / 11,7/13
Дополнительное оборудование: *	— лебедка — коробка отбора мощности (КОМ) — тягово-сцепное устройство (ТСУ)

* в зависимости от комплектации

ШАССИ KAMAZ – 53605-A4 (4X2)

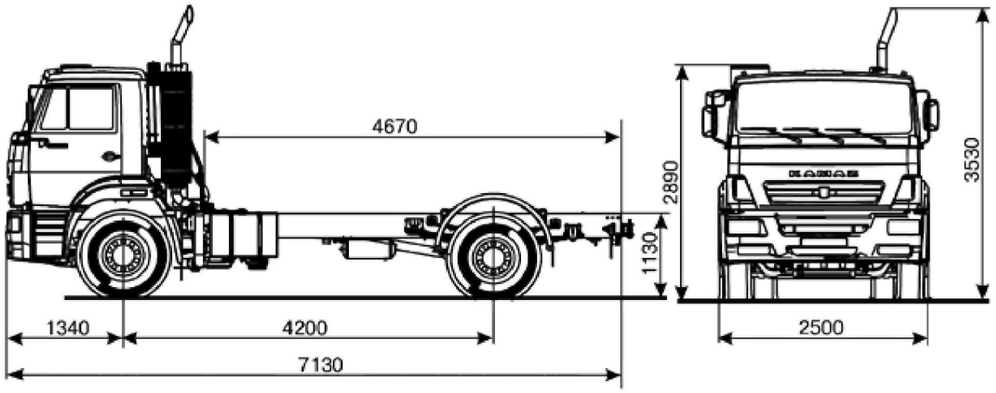

53605-A4 (4X2)

ШАССИ KAMAZ – 53605-A4 (4X2)

ТЕХНИЧЕСКИЕ ХАРАКТЕРИСТИКИ

Весовые параметры и нагрузки: снаряженная масса шасси, кг*	6625
нагрузка на переднюю ось / нагрузка на задний мост, кг*	3995 / 2630
Допустимая масса надстройки с грузом / полная масса, кг*	13800 / 20500
нагрузка на переднюю ось / нагрузка на задний мост, кг*	7500 / 13000
Двигатель: модель	Cummins ISB6.7e4 300
Тип	дизельный с турбонаддувом, с промежуточным охлаждением наддувочного воздуха
Система топливоподачи	Common Rail
Максимальная полезная мощность, кВт (л.с.), при 2300 об/мин	219 (298)
Максимальный полезный крутящий момент, Нм(кгсм), при 1700 об/мин	1097 (112)
Расположение и число цилиндров	рядное,6
Рабочий объем, л / степень сжатия	6,7 / 17,3
Система питания: вместимость топливного бака, л*	210
Система выпуска и нейтрализации:	глушитель, совмещенный с нейтрализатором
Вместимость бака с нейтрализующей жидкостью, л	35
Электрооборудование: напряжение, В	24
Аккумуляторы, В/Ачас / генератор, В/Вт	2x12/190 / 28/2000
Сцепление: тип	диафрагменное, однодисковое, мод. ZF&SACHS MFZ 430
Привод	гидравлический с пневмоусилителем
Коробка передач: модель *	ZF 9S1310
Тип	механическая, 9-тиступенчатая
Управление	механическое, дистанционное

Передаточные числа на передачах: ZF 9S1310

1	2	3	4	5	6	7	8	9	ЗХ
9,48	6,58	4,68	3,48	2,62	1,89	1,35	1,00	0,75	8,97

Главная передача: передаточное отношение*	6,33 или 6,27
Тормоза: привод	пневматический
Размеры: диаметр барабана / Ширина тормозных накладок, мм	420 / 180
Колеса и шины: тип	дисковые
Тип шин*	пневматические, бескамерные
Размер обода* / размер шин*	9,0-22,5 / 315/80 R22,5
Кабина: тип*	расположенная над двигателем, с высокой крышей или низкой крышей
Исполнение	без спального места
Характеристика а/м полной массой 20500 кг: максимальная скорость, не менее, км/ч	90
Угол преодолеваемого подъема, не менее, % / Внешний габаритный радиус поворота, м	25 (14°) / 8
Дополнительное оборудование: *	— коробка отбора мощности (КОМ ZF)*

* в зависимости от комплектации

ШАССИ KAMAZ – 53605-L4 (4X2)

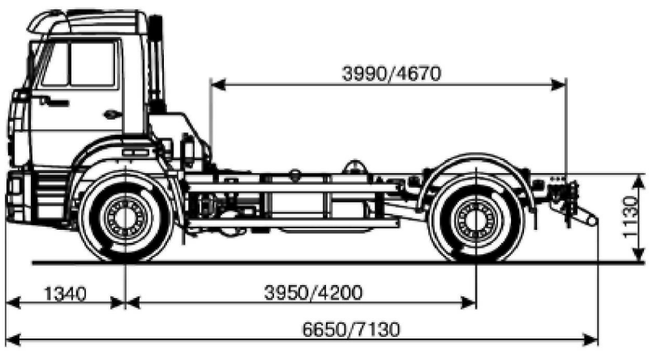

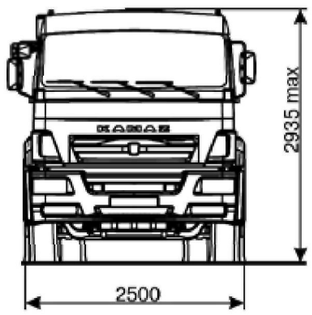

53605-L4 (4X2)

ШАССИ KAMAZ – 53605-L4 (4X2)

ТЕХНИЧЕСКИЕ ХАРАКТЕРИСТИКИ

Весовые параметры и нагрузки: снаряженная масса шасси, кг*	6605/6625
нагрузка на переднюю ось / нагрузка на задний мост, кг*	3975/3995 / 2630/2630
Допустимая масса надстройки с грузом / полная масса, кг*	13820/13800 / 20500
нагрузка на переднюю ось / нагрузка на задний мост, кг*	7500 / 13000
Двигатель: модель	Cummins ISB6.7 300 (Евро-4)
Тип	дизельный с турбонаддувом, с промежуточным охлаждением наддувочного воздуха
Система топливоподачи	Common Rail
Максимальная полезная мощность, кВт (л.с.), при 2300 об/мин	225,6 (307)
Максимальный полезный крутящий момент, Нм(кгсм), при 1700 об/мин	1110 (112)
Расположение и число цилиндров	рядное,6
Рабочий объем, л / степень сжатия	6,7 / 17,3
Система питания: вместимость топливного бака, л*	210 или 350
Электрооборудование: напряжение, В	24
Аккумуляторы, В/Ачас / генератор, В/Вт	2x12/190 / 28/2000
Сцепление: тип	диафрагменное, однодисковое, мод. ZF&SACHS MFZ 430
Привод	гидравлический с пневмоусилителем
Коробка передач: модель	ZF 9S1310 или КАМАЗ-154
Тип	механическая, 9-ти или 10-тиступенчатая
Управление	механическое, дистанционное

Передаточные числа на передачах:

1	2	3	4	5	6	7	8	9	ЗХ
9,48	6,58	4,68	3,48	2,62	1,89	1,35	1,00	0,75	8,97

Передаточные числа на передачах: мод. КАМАЗ-154

1	2	3	4	5	ЗХ
7,82 6,38	4,03 3,29	2,50 2,04	1,53 1,25	1,00 0,815	7,38 6,02

Главная передача: передаточное отношение*	6,33 или 6,27
Тормоза: привод	пневматический
Размеры: диаметр барабана / Ширина тормозных накладок, мм	420 / 180
Колеса и шины: тип	дисковые
Тип шин*	пневматические, бескамерные
Размер обода* / размер шин*	9,0-22,5 / 315/80 R22,5
Кабина: тип*	расположенная над двигателем, с высокой крышей или низкой крышей
Исполнение	без спального места
Характеристика а/м полной массой 20500 кг: максимальная скорость, не менее, км/ч	90
Угол преодолеваемого подъема, не менее, % / Внешний габаритный радиус поворота, м	25 (14°) / 8
Дополнительное оборудование: *	— коробка отбора мощности (КОМ ZF)*

* в зависимости от комплектации

ШАССИ KAMAZ – 63501-40 (8Х8)

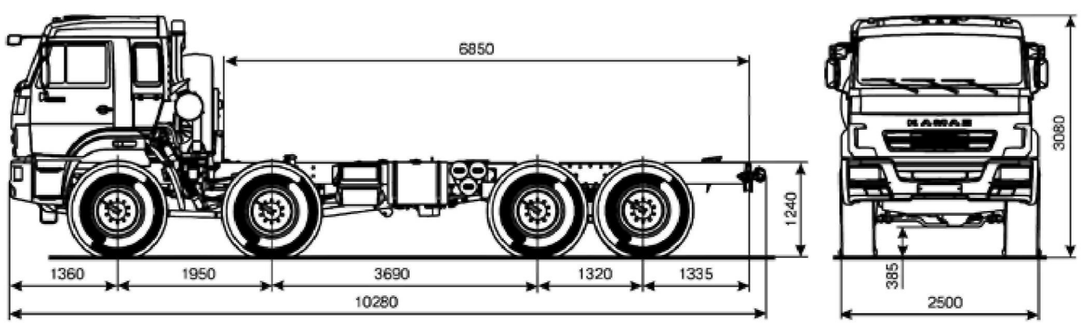

63501-40 (8Х8)

ШАССИ KAMAZ – 63501-40 (8Х8)

ТЕХНИЧЕСКИЕ ХАРАКТЕРИСТИКИ

Весовые параметры и нагрузки: снаряженная масса шасси, кг*	11000
нагрузка на первый и второй ведущие мосты / нагрузка на заднюю тележку, кг*	7200 / 3800
Допустимая масса надстройки с грузом / полная масса, кг*	16125 / 27200
нагрузка на первый и второй ведущие мосты / нагрузка на заднюю тележку, кг*	11200 / 16000
Полная масса прицепа / Полная масса автопоезда, кг	12000 / 39200
Двигатель: модель	740.602-360 (Евро-4)
Тип	дизельный с турбонаддувом, с промежуточным охлаждением наддувочного воздуха
Система топливоподачи	Common Rail
Максимальная полезная мощность, кВт (л.с.), при 1900 об/мин	265 (360)
Максимальный полезный крутящий момент, Нм(кгсм), при 1300 об/мин	1570 (160)
Расположение и число цилиндров	V-образное,8
Рабочий объем, л / степень сжатия	11,76 / 17,9
Система питания: вместимость топливного бака, л*	210 + 350
Электрооборудование: напряжение, В	24
Аккумуляторы, В/Ачас / генератор, В/Вт	2х12/190 / 28/3000
Сцепление: тип	диафрагменное, однодисковое
Привод	гидравлический с пневмоусилителем
Диаметр накладок, мм	430
Коробка передач: модель	ZF 16S1820
Тип	механическая, 16-тиступенчатая
Управление	механическое, дистанционное

Передаточные числа на передачах:

1	2	3	4	5	6	7	8	ЗХ
13,8	9,49	6,53	4,57	3,02	2,08	1,43	1,00	12,92
11,54	7,93	5,46	3,82	2,53	1,74	1,20	0,84	10,80

Раздаточная коробка: тип	механическая, двухступенчатая с блокируемым межосевым дифференциалом
Управление	пневматическое
Главная передача: передаточное отношение*	5,94
Тормоза: привод	пневматический
Размеры: диаметр барабана / Ширина тормозных накладок, мм	400 / 140
Колеса и шины: тип	дисковые
Тип шин*	пневматические, с регулированием давления
Размер обода* / размер шин*	310-533 / 425/85 R21
Кабина: тип*	передняя, расположенная над двигателем, с высокой крышей
Исполнение	со спальным местом или без спального места
Характеристика а/м полной массой 27200 кг: максимальная скорость, не менее, км/ч	90
Угол преодолеваемого подъема, не менее, % / Внешний габаритный радиус поворота, м	31 / 16

* в зависимости от комплектации

ШАССИ KAMAZ – 65111-46(6X6)

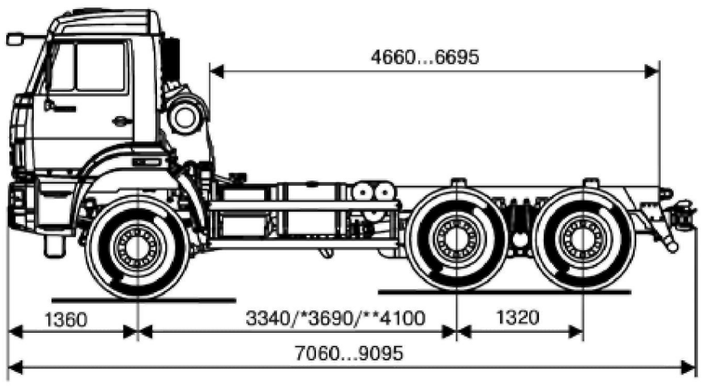

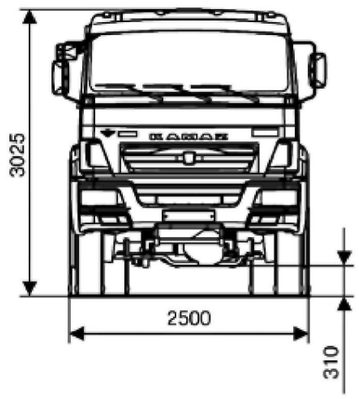

65111-46 (6X6)

ШАССИ KAMAZ – 65111-46 (6X6)

ТЕХНИЧЕСКИЕ ХАРАКТЕРИСТИКИ

Весовые параметры и нагрузки: снаряженная масса шасси, кг*	8625 / *8275 / **8625
нагрузка на передний мост / нагрузка на заднюю тележку, кг*	4475/*4275/**4655 / 4150/*4000/**3970
Допустимая масса надстройки с грузом / полная масса, кг*	16500/*16850/**16500 / 25200
нагрузка на передний мост / нагрузка на заднюю тележку, кг*	6200 / 19000
Полная масса прицепа / Полная масса автопоезда, кг	13000 / 38200
Двигатель: модель	740.662-300(Евро-4)
Тип	дизельный с турбонаддувом, с промежуточным охлаждением наддувочного воздуха
Система топливоподачи	Common Rail
Максимальная полезная мощность, кВт (л.с.), при 1900 об/мин	221 (300)
Максимальный полезный крутящий момент, Нм(кгсм), при 1300 об/мин	1275 (130)
Расположение и число цилиндров	V-образное,8
Рабочий объем, л / степень сжатия	11,76 / 17,9
Система питания: вместимость топливного бака, л***	210 или 210+210 или 210+350
Электрооборудование: напряжение, В	24
Аккумуляторы, В/Ачас / генератор, В/Вт	2x12/190 / 28/3000
Сцепление: тип	диафрагменное, однодисковое
Привод	гидравлический с пневмоусилителем
Диаметр накладок, мм	430
Коробка передач:	
Тип	механическая, 9-тиступенчатая
Управление	механическое, дистанционное

Передаточные числа на передачах:

1	2	3	4	5	6	7	8	9	ЗХ
9,48	6,58	4,68	3,48	2,62	1,89	1,35	1,00	0,75	8,97

Раздаточная коробка: тип	механическая, двухступенчатая с блокируемым межосевым дифференциалом
Управление	пневматическое
Главная передача: передаточное отношение*	4,98 или 5,43
Тормоза: привод	пневматический
Размеры: диаметр барабана / Ширина тормозных накладок, мм	400 / 140
Колеса и шины: тип	дисковые
Тип шин*	пневматические, камерные или бескамерные
Размер обода* / размер шин*	7,5-20 или 8,25-22,5 (7,5-22,5) 11.00 R20 или 11.00 R22,5
Кабина: тип***	передняя, расположенная над двигателем, с высокой крышей или низкой крышей
Исполнение	без спального места
Характеристика а/м полной массой 25200 кг: максимальная скорость, не менее, км/ч	95
Угол преодолеваемого подъема, не менее, % / Внешний габаритный радиус поворота, м	18 (10°) / 11,3/*12,2/**13
Дополнительное оборудование: *	— коробка отбора мощности (КОМ)* — тягово-сцепное устройство***

*** в зависимости от комплектации

ШАССИ KAMAZ – 65115-L4 (6X4)

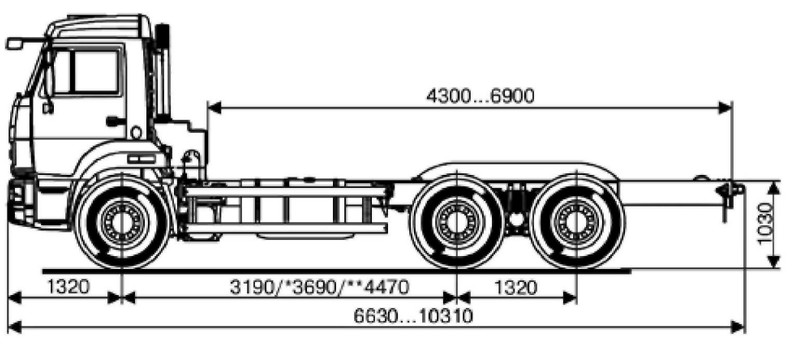

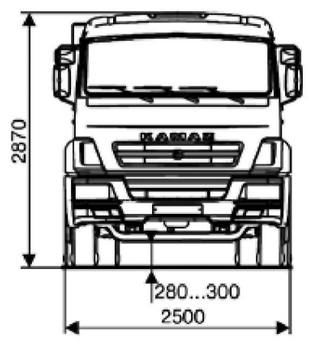

65115-L4 (6X4)

ШАССИ KAMAZ – 65115-L4 (6X4)

ТЕХНИЧЕСКИЕ ХАРАКТЕРИСТИКИ

Весовые параметры и нагрузки: снаряженная масса шасси, кг*	7275 (7075)/*7375 (7175)/**7625
нагрузка на переднюю ось / нагрузка на заднюю тележку, кг*	3375/*3475 (3425)/**3625 / 3900(3700)/*3900 (3750)/**4000
Допустимая масса надстройки с грузом / полная масса, кг*	17850(15250)/*17750 (15150)/**17500 / 25200 (22400)
нагрузка на переднюю ось, / нагрузка на заднюю тележку, кг*	6200 (5550) / 19000 (16850)
Полная масса прицепа / Полная масса автопоезда, кг	14800 (14000) / 40000 (36400)
Двигатель: модель	Cummins ISB6.7 300 (Евро-4)
Тип	дизельный с турбонаддувом, с промежуточным охлаждением наддувочного воздуха
Система топливоподачи	Common Rail
Максимальная полезная мощность, кВт (л.с.), при 2300 об/мин	225,6 (307)
Максимальный полезный крутящий момент, Нм(кгсм), при 1700 об/мин	1110 (112)
Расположение и число цилиндров	рядное, 6
Рабочий объем, л / степень сжатия	6,7 / 17,3
Система питания: вместимость топливного бака, л*	210 или 350 или 500
Электрооборудование: напряжение, В	24
Аккумуляторы, В/Ачас / генератор, В/Вт	2x12/190 / 28/2000
Сцепление: тип	диафрагменное, однодисковое
Привод	гидравлический с пневмоусилителем
Коробка передач: модель	ZF 9S1310 или КАМАЗ-144 или КАМАЗ-154
Тип	механическая, 9-ти, или 5-ти, или 10-тиступенчатая
Управление	механическое, дистанционное

Передаточные числа на передачах: мод. ZF 9S1310

1	2	3	4	5	6	7	8	9	ЗХ
9,48	6,58	4,68	3,48	2,62	1,89	1,35	1,00	0,75	8,97

Передаточные числа на передачах: мод. КАМАЗ-144

1	2	3	4	5	ЗХ
7,82	4,03	2,50	1,53	1,00	7,38

Передаточные числа на передачах: мод. КАМАЗ-154

1	2	3	4	5	ЗХ
7,82	4,03	2,50	1,53	1,00	7,38
6,38	3,29	2,04	1,25	0,815	6,02

Главная передача: передаточное отношение*	5,43 или 5,94 или 6,53
Тормоза: привод	пневматический
Размеры: диаметр барабана / Ширина тормозных накладок, мм	400 / 140
Колеса и шины: тип	дисковые
Тип шин*	пневматические, камерные или бескамерные
Размер обода* / размер шин*	7,5-20 или 7,5-22,5 или 8,25-22,5 10.00 R20 или 11.00 R20 или 11.00 R22,5
Кабина: тип*	передняя, расположенная над двигателем, с высокой крышей или низкой крышей
Исполнение	со спальным местом или без спального места
Характеристика а/м полной массой 25200 кг: максимальная скорость, не менее, км/ч	100
Угол преодолеваемого подъема, не менее, % / Внешний габаритный радиус поворота, м	25 (14°) / 9,7
Дополнительное оборудование: *	— коробка отбора мощности (КОМ)*** — тягово-сцепное устройство***

*** в зависимости от комплектации
В скобках даны параметры масс для шасси с допустимой полной массой автомобиля 22400 кг.

ШАССИ KAMAZ – 65115-42 (6X4)

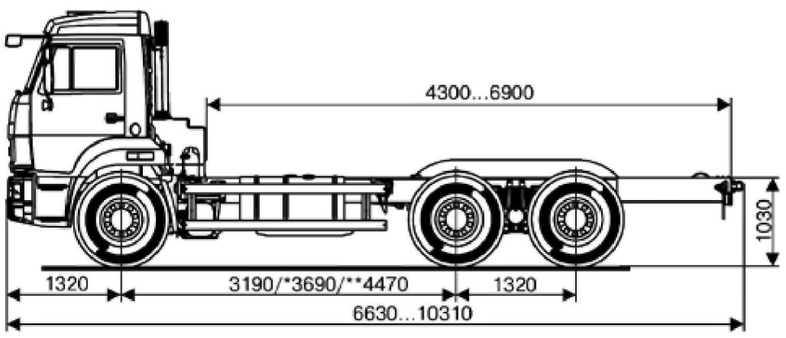

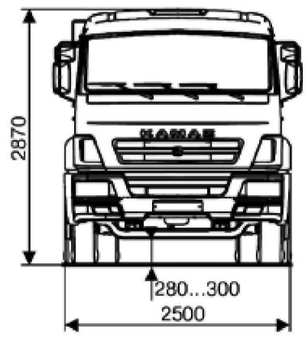

65115-42 (6X4)

ШАССИ KAMAZ – 65115-42 (6X4)

ТЕХНИЧЕСКИЕ ХАРАКТЕРИСТИКИ

Весовые параметры и нагрузки: снаряженная масса шасси, кг*	7775 (7575)/*7875 (7675)/**8125
нагрузка на переднюю ось / нагрузка на заднюю тележку кг*	3875/*3975 (3925)/**4125 3900(3700)/*3900 (3750)/**4000
Допустимая масса надстройки с грузом / полная масса, кг*	17350(14750)/*17250 (14650)/**17000 / 25200 (22400)
нагрузка на переднюю ось / нагрузка на заднюю тележку кг*	6200 (5550) / 19000 (16850)
Полная масса прицепа / Полная масса автопоезда, кг	14800 (14000) / 40000 (36400)
Двигатель: модель	740.622-280(Евро-4)
Тип	дизельный с турбонаддувом, с промежуточным охлаждением наддувочного воздуха
Система топливоподачи	Common Rail
Максимальная полезная мощность, кВт (л.с.), при 1900 об/мин	206 (280)
Максимальный полезный крутящий момент, Нм(кгсм), при 1300 об/мин	1177 (120)
Расположение и число цилиндров	V-образное,8
Рабочий объем, л / степень сжатия	11,76 / 17,9
Система питания: вместимость топливного бака, л*	210 или 350 или 500
Электрооборудование: напряжение, В	24
Аккумуляторы, В/Ачас / генератор, В/Вт	2x12/190 / 28/2000
Сцепление: тип	диафрагменное, однодисковое
Привод	гидравлический с пневмоусилителем
Коробка передач: модель	КАМАЗ-154
Тип	механическая, 10-тиступенчатая
Управление	механическое, дистанционное

Передаточные числа на передачах:

1	2	3	4	5	ЗХ
7,82	4,03	2,50	1,53	1,00	7,38
6,38	3,29	2,04	1,25	0,815	6,02

Главная передача: передаточное отношение*	4,98
Тормоза: привод	пневматический
Размеры: диаметр барабана / Ширина тормозных накладок, мм	400 / 140
Колеса и шины: тип	дисковые
Тип шин*	пневматические, камерные или бескамерные
Размер обода* / размер шин*	7,5-20 или 7,5-22,5 или 8,25-22,5 10.00 R20 или 11.00 R20 или 11.00 R22,5
Кабина: тип*	передняя, расположенная над двигателем, с высокой крышей или низкой крышей
Исполнение	со спальным местом или без спального места
Характеристика а/м полной массой 25200 кг: максимальная скорость, не менее, км/ч	90
Угол преодолеваемого подъема, не менее, % / Внешний габаритный радиус поворота, м	25 (14°) / 9,7
Дополнительное оборудование: *	— коробка отбора мощности (КОМ)* — тягово-сцепное устройство***

*** в зависимости от комплектации
В скобках даны параметры масс для шасси с допустимой полной массой автомобиля 22400 кг.

ШАССИ KAMAZ – 65117-L4 (6X4)

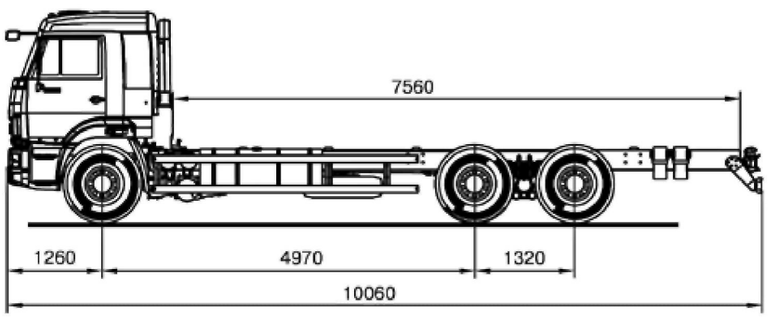

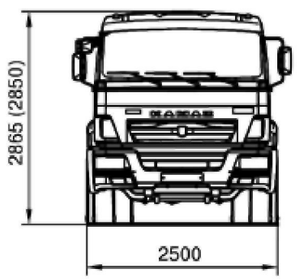

65117-L4 (6X4)

ШАССИ KAMAZ – 65117-L4 (6X4)

ТЕХНИЧЕСКИЕ ХАРАКТЕРИСТИКИ

Весовые параметры и нагрузки: снаряженная масса шасси, кг	7925
нагрузка на переднюю ось / нагрузка на заднюю тележку, кг	3775 / 4150
Допустимая масса надстройки с грузом / полная масса, кг	16000 / 24000
нагрузка на переднюю ось / нагрузка на заднюю тележку, кг	6000 / 18000
Полная масса прицепа / Полная масса автопоезда, кг	14000 / 38000
Двигатель: модель	ISB6.7 300 (Евро-4)
Тип	дизельный с турбонаддувом, с промежуточным охлаждением наддувочного воздуха
Система топливоподачи	Common Rail
Максимальная полезная мощность, кВт (л.с.), при 2300 об/мин	225,6 (307)
Максимальный полезный крутящий момент, Нм(кгсм), при 1700 об/мин	1110 (112)
Расположение и число цилиндров	рядное, 6
Рабочий объем, л / степень сжатия	6,7 / 17,3
Система питания: вместимость топливного бака, л	500
Электрооборудование: напряжение, В	24
Аккумуляторы, В/Ачас / генератор, В/Вт	2x12/190 / 28/2000
Сцепление: тип	диафрагменное, однодисковое
Привод	гидравлический с пневмоусилителем
Коробка передач: модель	КАМАЗ-154
Тип	механическая, 10-тиступенчатая
Управление	механическое, дистанционное

Передаточные числа на передачах:

1	2	3	4	5	ЗХ
7,82	4,03	2,50	1,53	1,00	7,38
6,38	3,29	2,04	1,25	0,815	6,02

Главная передача: тип / передаточное отношение	гипоидная / 5,43
Тормоза: привод	пневматический
Размеры: диаметр барабана / Ширина тормозных накладок, мм	400 / 140
Колеса и шины: тип	дисковые
Тип шин	пневматические, камерные или бескамерные
Размер обода / размер шин	7,5-20 или 7,5-22,5 или 8,25-22,5 10.00 R20 или 11.00 R20 или 11.00 R22,5
Кабина: тип*	передняя, расположенная над двигателем, с высокой крышей или низкой крышей
Исполнение	со спальным местом
Характеристика а/м полной массой 24000 кг: максимальная скорость, не менее, км/ч	100
Угол преодолеваемого подъема, не менее, % / Внешний габаритный радиус поворота, м	25 (14°) / 11,5
Дополнительное оборудование:	— тягово-сцепное устройство

ШАССИ KAMAZ – 65117-L4 (6X4)

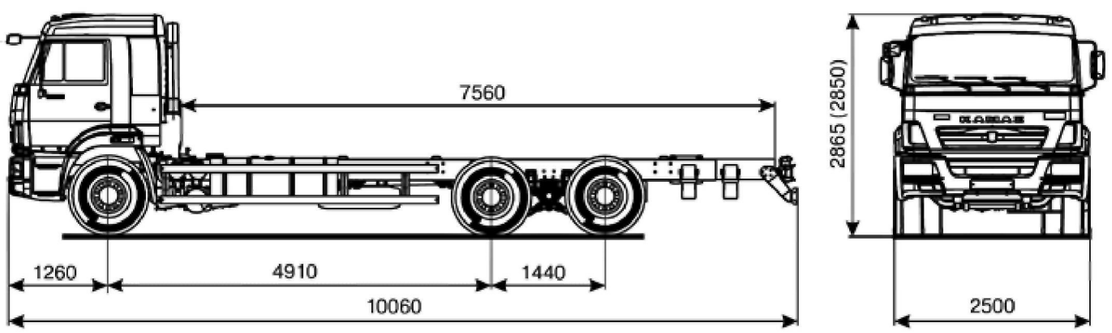

65117-L4 (6X4)

ШАССИ KAMAZ – 65117-L4 (6X4)

ТЕХНИЧЕСКИЕ ХАРАКТЕРИСТИКИ

Весовые параметры и нагрузки: снаряженная масса шасси, кг	7925
нагрузка на переднюю ось / нагрузка на заднюю тележку, кг	3775 / 4150
Допустимая масса надстройки с грузом / полная масса, кг	16000 / 24000
нагрузка на переднюю ось / нагрузка на заднюю тележку, кг	6000 / 18000
Полная масса прицепа / Полная масса автопоезда, кг	14000 / 38000
Двигатель: модель	ISB6.7 300 (Евро-4)
Тип	дизельный с турбонаддувом, с промежуточным охлаждением наддувочного воздуха
Система топливоподачи	Common Rail
Максимальная полезная мощность, кВт (л.с.), при 2300 об/мин	225,6 (307)
Максимальный полезный крутящий момент, Нм(кгсм), при 1700 об/мин	1110 (112)
Расположение и число цилиндров	рядное, 6
Рабочий объем, л / степень сжатия	6,7 / 17,3
Система питания: вместимость топливного бака, л	500
Электрооборудование: напряжение, В	24
Аккумуляторы, В/Ачас / генератор, В/Вт	2x12/190 / 28/2000
Сцепление: тип	диафрагменное, однодисковое
Привод	гидравлический с пневмоусилителем
Коробка передач: модель	КАМАЗ-154
Тип	механическая, 10-тиступенчатая
Управление	механическое, дистанционное

Передаточные числа на передачах:

1	2	3	4	5	ЗХ
7,82	4,03	2,50	1,53	1,00	7,38
6,38	3,29	2,04	1,25	0,815	6,02

Главная передача: передаточное отношение	5,43
Тормоза: привод	пневматический
Размеры: диаметр барабана / Ширина тормозных накладок, мм	400 / 140
Подвеска: Передняя	пневматическая, на двух пневмобаллонах
Задняя	пневматическая, на четырех пневмобаллонах
Колеса и шины: тип	дисковые
Тип шин	пневматические, камерные или бескамерные
Размер обода / размер шин	7,5-20 или 7,5-22,5 или 8,25-22,5 10.00 R20 или 11.00 R20 или 11.00 R22,5
Кабина: тип*	передняя, расположенная над двигателем, с высокой крышей
Исполнение	со спальным местом
Характеристика а/м полной массой 24000 кг: максимальная скорость, не менее, км/ч	100
Угол преодолеваемого подъема, не менее, % / Внешний габаритный радиус поворота, м	25 (14°) / 11,5
Дополнительное оборудование:	— автономный воздушный отопитель

ШАССИ KAMAZ – 6520-73 (6X4)

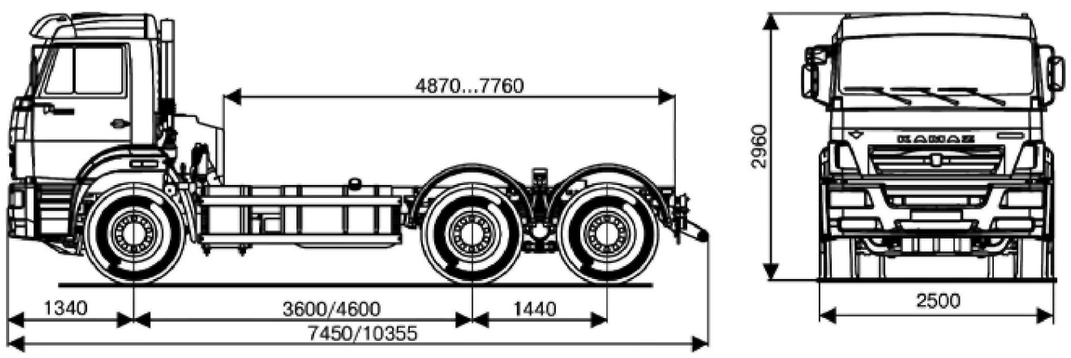

6520-73 (6X4)

ШАССИ KAMAZ – 6520-73 (6X4)

ТЕХНИЧЕСКИЕ ХАРАКТЕРИСТИКИ

Весовые параметры и нагрузки: снаряженная масса шасси, кг	9425/9925
нагрузка на переднюю ось / нагрузка на заднюю тележку, кг	4425/4475 / 5000/5450
Допустимая масса надстройки с грузом / полная масса, кг	23600/23100 / 33100
нагрузка на переднюю ось / нагрузка на заднюю тележку, кг	7500 / 25600
Полная масса прицепа / Полная масса автопоезда, кг	20000 / 53100
Двигатель: модель	740.73-400 (Евро-4)
Тип	дизельный с турбонаддувом, с промежуточным охлаждением наддувочного воздуха
Система топливоподачи	Common Rail
Максимальная полезная мощность, кВт (л.с.), при 1900 об/мин	294 (400)
Максимальный полезный крутящий момент, Нм(кгсм), при 1250-1350 об/мин	1766 (180)
Расположение и число цилиндров	V-образное, 8
Рабочий объем, л / степень сжатия	11,76 / 17,9
Система питания: вместимость топливного бака, л	350
Система выпуска и нейтрализации: тип	глушитель, совмещенный с нейтрализатором
Вместимость бака с нейтрализующей жидкостью, л	35
Электрооборудование: напряжение, В	24
Аккумуляторы, В/Ачас / генератор, В/Вт	2x12/190 / 28/2000
Сцепление: тип	диафрагменное, однодисковое вытяжного типа
Привод	гидравлический с пневмоусилителем
Коробка передач: модель	ZF 16S1820
Тип	механическая, 16-тиступенчатая
Управление	механическое, дистанционное

Передаточные числа на передачах:

1	2	3	4	5	6	7	8	ЗХ
13,8	9,49	6,53	4,57	3,02	2,08	1,43	1,00	12,92
11,54	7,93	5,46	3,82	2,53	1,74	1,20	0,84	10,80

Главная передача: передаточное отношение	5,11
Тормоза: привод	пневматический
Размеры: диаметр барабана / Ширина тормозных накладок, мм	420 / 180
Колеса и шины: тип	дисковые
Тип шин	пневматические, бескамерные
Размер обода / размер шин	9,00-22.5 / 315/80 R22,5
Кабина: тип*	передняя, расположенная над двигателем, с высокой крышей
Исполнение	без спального
Характеристика а/м полной массой 33100 кг: максимальная скорость, не менее, км/ч	95
Угол преодолеваемого подъема, не менее, % / Внешний габаритный радиус поворота, м	25 (14°) / 9,3
Дополнительное оборудование:	— коробка отбора мощности (КОМ)* — тягово-сцепное устройство*

* в зависимости от комплектации

ШАССИ KAMAZ – 6520-43 (6X4)

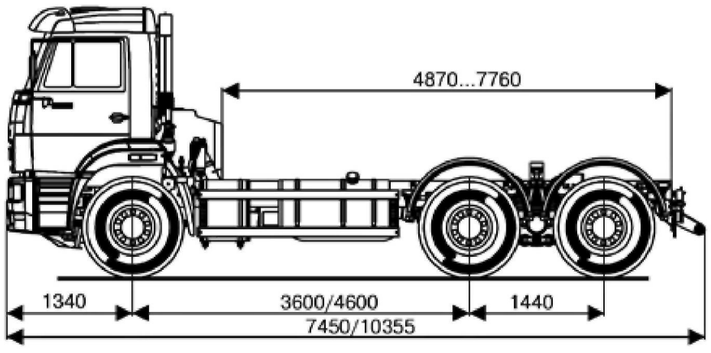

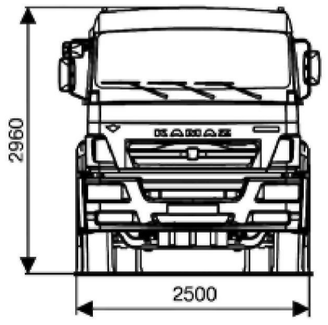

6520-43 (6X4)

ШАССИ KAMAZ – 6520-43 (6X4)

ТЕХНИЧЕСКИЕ ХАРАКТЕРИСТИКИ

Весовые параметры и нагрузки: снаряженная масса шасси, кг	9425/9925
нагрузка на переднюю ось / нагрузка на заднюю тележку, кг	4425/4475 / 5000/5450
Допустимая масса надстройки с грузом / полная масса, кг	23600/23100 / 33100
нагрузка на переднюю ось / нагрузка на заднюю тележку, кг	7500 / 25600
Полная масса прицепа / Полная масса автопоезда, кг	20000 / 53100
Двигатель: модель	740.632-400 (Евро-4)
Тип	дизельный с турбонаддувом, с промежуточным охлаждением наддувочного воздуха
Система топливоподачи	Common Rail
Максимальная полезная мощность, кВт (л.с.), при 1900 об/мин	294 (400)
Максимальный полезный крутящий момент, Нм(кгсм), при 1250-1350 об/мин	1766 (180)
Расположение и число цилиндров	V-образное, 8
Рабочий объем, л / степень сжатия	11,76 / 17,9
Система питания: вместимость топливного бака, л	350
Электрооборудование: напряжение, В	24
Аккумуляторы, В/Ачас / генератор, В/Вт	2x12/190 / 28/2000
Сцепление: тип	диафрагменное, однодисковое вытяжного типа
Привод	гидравлический с пневмоусилителем
Коробка передач: модель	ZF 16S1820
Тип	механическая, 16-тиступенчатая
Управление	механическое, дистанционное

Передаточные числа на передачах:

1	2	3	4	5	6	7	8	ЗХ
13,8	9,49	6,53	4,57	3,02	2,08	1,43	1,00	12,92
11,54	7,93	5,46	3,82	2,53	1,74	1,20	0,84	10,80

Главная передача: передаточное отношение	5,11
Тормоза: привод	пневматический
Размеры: диаметр барабана / Ширина тормозных накладок, мм	420 / 180
Колеса и шины: тип	дисковые
Тип шин	пневматические, бескамерные
Размер обода / размер шин	9,00-22.5 / 315/80 R22,5
Кабина: тип*	передняя, расположенная над двигателем, с высокой крышей
Исполнение	без спального
Характеристика а/м полной массой 33100 кг: максимальная скорость, не менее, км/ч	95
Угол преодолеваемого подъема, не менее, % / Внешний габаритный радиус поворота, м	25 (14°) / 9,3
Дополнительное оборудование:	— коробка отбора мощности (КОМ)* — тягово-сцепное устройство*

* в зависимости от комплектации

ШАССИ KAMAZ – 65201-73 (8X4)

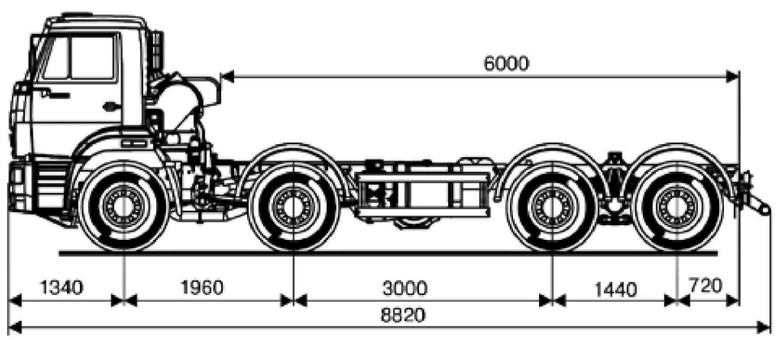

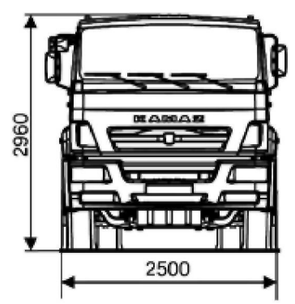

65201-73 (8X4)

ШАССИ KAMAZ – 65201-73 (8X4)

ТЕХНИЧЕСКИЕ ХАРАКТЕРИСТИКИ

Весовые параметры и нагрузки: снаряженная масса шасси, кг	10930
нагрузка на переднюю ось / нагрузка на заднюю тележку, кг	6330 / 4600
Допустимая масса надстройки с грузом / полная масса, кг	30000 / 41000
нагрузка на переднюю ось / нагрузка на заднюю тележку, кг	7500 / 25600
Полная масса прицепа / Полная масса автопоезда, кг	15000 / 26000
Двигатель: модель	740.73-400 (Евро-4)
Тип	дизельный с турбонаддувом, с промежуточным охлаждением наддувочного воздуха
Система топливоподачи	Common Rail
Максимальная полезная мощность, кВт (л.с.), при 1900 об/мин	294 (400)
Максимальный полезный крутящий момент, Нм(кгсм), при 1300 об/мин	1766 (180)
Расположение и число цилиндров	V-образное, 8
Рабочий объем, л / степень сжатия	11,76 / 17,9
Система питания: вместимость топливного бака, л	210
Система выпуска и нейтрализации: тип	глушитель, совмещенный с нейтрализатором
Вместимость бака с нейтрализующей жидкостью, л	35
Электрооборудование: напряжение, В	24
Аккумуляторы, В/Ачас / генератор, В/Вт	2x12/190 / 28/2000
Сцепление: тип	диафрагменное, однодисковое, мод. ZF&SACHS MFZ 430
Привод	гидравлический с пневмоусилителем
Коробка передач: модель	ZF 16S1825
Тип	механическая, 16-тиступенчатая
Управление	механическое, дистанционное

Передаточные числа на передачах:

1	2	3	4	5	6	7	8	ЗХ
13,8 11,54	9,49 7,93	6,53 5,46	4,57 3,82	3,02 2,53	2,08 1,74	1,43 1,20	1,00 0,84	12,92 10,80

Главная передача: передаточное отношение	5,11 или 5,55
Тормоза: привод	пневматический
Размеры: диаметр барабана / Ширина тормозных накладок, мм	420 / 180
Колеса и шины: тип	дисковые
Тип шин	пневматические, бескамерные
Размер обода / размер шин	9,00-22.5 / 315/80 R22,5
Кабина: тип*	передняя, расположенная над двигателем, с высокой крышей
Исполнение	без спального
Характеристика а/м полной массой 41000 кг: максимальная скорость, не менее, км/ч	85
Угол преодолеваемого подъема, не менее, % / Внешний габаритный радиус поворота, м	25 (14°) / 11,5
Дополнительное оборудование:	— коробка отбора мощности (КОМ)

ШАССИ KAMAZ – 65201-43 (8X4)

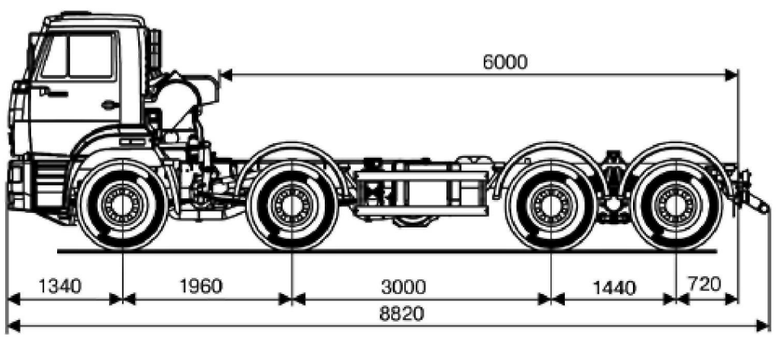

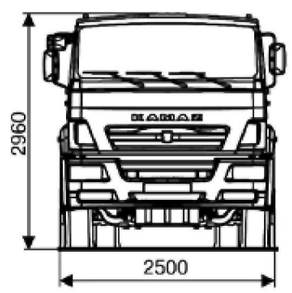

65201-43 (8X4)

ШАССИ KAMAZ – 65201-43 (8X4)

ТЕХНИЧЕСКИЕ ХАРАКТЕРИСТИКИ

Весовые параметры и нагрузки: снаряженная масса шасси, кг	10930
нагрузка на переднюю ось / нагрузка на заднюю тележку, кг	6330 / 4600
Допустимая масса надстройки с грузом / полная масса, кг	29995 / 41000
нагрузка на переднюю ось / нагрузка на заднюю тележку, кг	7500 / 25600
Полная масса прицепа / Полная масса автопоезда, кг	15000 / 26000
Двигатель: модель	740.632-400 (Евро-4)
Тип	дизельный с турбонаддувом, с промежуточным охлаждением наддувочного воздуха
Система топливоподачи	Common Rail
Максимальная полезная мощность, кВт (л.с.), при 1900 об/мин	294 (400)
Максимальный полезный крутящий момент, Нм(кгсм), при 1300 об/мин	1766 (180)
Расположение и число цилиндров	V-образное, 8
Рабочий объем, л / степень сжатия	11,76 / 17,9
Система питания: вместимость топливного бака, л	210
Электрооборудование: напряжение, В	24
Аккумуляторы, В/Ачас / генератор, В/Вт	2x12/190 / 28/2000
Сцепление: тип	диафрагменное, однодисковое, мод. ZF&SACHS MFZ 430
Привод	гидравлический с пневмоусилителем
Коробка передач: модель	ZF 16S1825
Тип	механическая, 16-тиступенчатая
Управление	механическое, дистанционное

Передаточные числа на передачах:

1	2	3	4	5	6	7	8	ЗХ
13,8	9,49	6,53	4,57	3,02	2,08	1,43	1,00	12,92
11,54	7,93	5,46	3,82	2,53	1,74	1,20	0,84	10,80

Главная передача: передаточное отношение	5,11
Тормоза: привод	пневматический
Размеры: диаметр барабана / Ширина тормозных накладок, мм	420 / 180
Колеса и шины: тип	дисковые
Тип шин	пневматические, бескамерные
Размер обода / размер шин	9,00-22.5 / 315/80 R22,5
Кабина: тип*	передняя, расположенная над двигателем, с высокой крышей
Исполнение	без спального
Характеристика а/м полной массой 41000 кг: максимальная скорость, не менее, км/ч	90
Угол преодолеваемого подъема, не менее, % / Внешний габаритный радиус поворота, м	25 (14°) / 11,5
Дополнительное оборудование:	— коробка отбора мощности (КОМ)

ШАССИ KAMAZ – T2640 (65207-S5) (6X4)

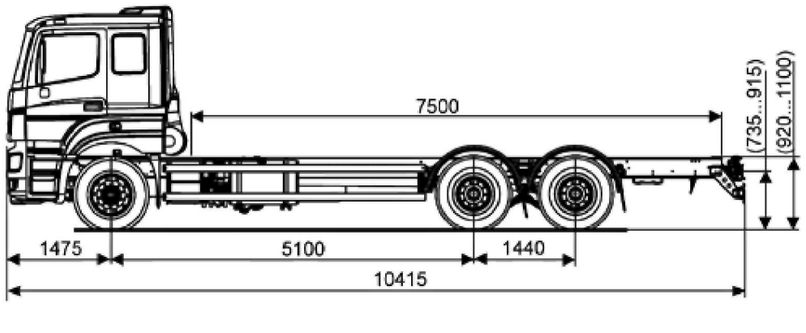

65207-S5 (6X4)

ШАССИ KAMAZ – T2640 (65207-S5) (6X4)

ТЕХНИЧЕСКИЕ ХАРАКТЕРИСТИКИ

Весовые параметры и нагрузки: снаряженная масса шасси, кг	9100
нагрузка на переднюю ось / нагрузка на заднюю тележку, кг	5085 / 4015
Допустимая масса надстройки с грузом / полная масса, кг	16825 / 26000
нагрузка на переднюю ось / нагрузка на заднюю тележку, кг	7000 / 19000
Полная масса прицепа / Полная масса автопоезда, кг	18000 / 44000
Двигатель: модель	Daimler OM 457LA V/3 (Евро-5)
Тип	дизельный с турбонаддувом, с промежуточным охлаждением наддувочного воздуха
Система топливоподачи	Common Rail
Максимальная полезная мощность, кВт (л.с.), при 1900 об/мин	295 (401)
Максимальный полезный крутящий момент, Нм(кгсм), при 1100 об/мин	2000 (204)
Расположение и число цилиндров	рядное, 6
Рабочий объем, л / степень сжатия	11,97 / 18,5
Система питания: вместимость топливного бака, л	400
Электрооборудование: напряжение, В	24
Аккумуляторы, В/Ачас / генератор, В/Вт	2x12/190 / 28/3000
Сцепление: тип	диафрагменное, однодисковое
Привод	гидравлический с пневмоусилителем
Коробка передач: модель	ZF 16S2220 TD
Тип	механическая, 16-тиступенчатая
Управление	механическое, дистанционное

Передаточные числа на передачах:

1	2	3	4	5	6	7	8	ЗХ
16,41	11,28	7,76	5,43	3,59	2,47	1,70	1,19	15,36
13,80	9,49	6,53	4,57	3,02	2,08	1,43	1,00	12,92

Ведущий мост: модель**	Daimler HL4/HD4 или Dana DD150/R150
Подвеска	пневматическая, с электронной системой управления ECAS
Главная передача: тип / передаточное отношение**	гипоидная / 3,73 (Daimler) или 3,70 (Dana)
Тормоза: привод	электропневматический EBS, с системой курсовой устойчивости ESP и противобуксовочной системой ASR
Тип	дисковые (передние и задние)
Колеса и шины: тип	дисковые
Тип шин	пневматические, бескамерные
Размер обода / размер шин	9,00-22.5 / 315/80 R22,5
Кабина: тип*	передняя, расположенная над двигателем,
Исполнение	с одним спальным местом
Подвеска кабины	4-х точечная пружинная
Механизм опрокидывания	с электрическим приводом
Характеристика а/м полной массой 26000 кг: максимальная скорость, не менее, км/ч	90
Угол преодолеваемого подъема, не менее, % / Внешний габаритный радиус поворота, м	25 (14°) / 11,5
Дополнительное оборудование:	— Воздушный отопитель — Электронный тахограф — Предпусковой подогреватель — Кондиционер — Датчик критического износа накладок — Радиоприемник

* технически допустимые параметры
** в зависимости от комплектации

ШАССИ KAMAZ – 6522-43 (6X6)

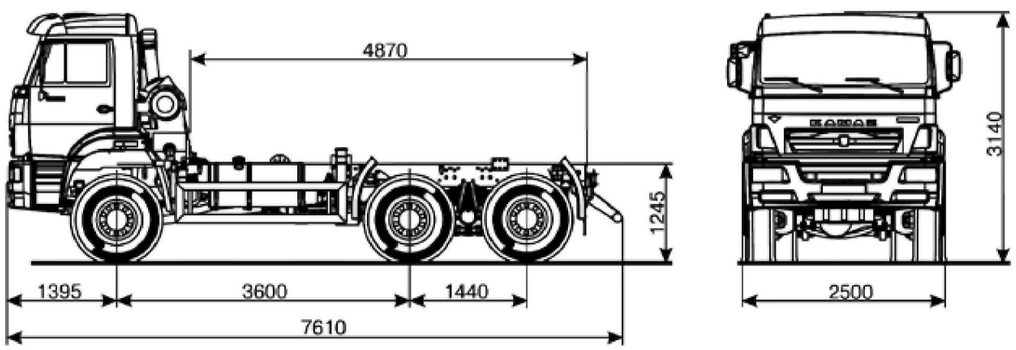

6522-43 (6X6)

ШАССИ KAMAZ – 6522-43 (6X6)

ТЕХНИЧЕСКИЕ ХАРАКТЕРИСТИКИ

Весовые параметры и нагрузки: снаряженная масса шасси, кг	10275
нагрузка на передний мост / нагрузка на заднюю тележку, кг	5125 / 5150
Допустимая масса надстройки с грузом / полная масса, кг	22750 / 33100
нагрузка на передний мост / нагрузка на заднюю тележку, кг	7500 / 25600
Двигатель: модель	740.632-400 (Евро-4)
Тип	дизельный с турбонаддувом, с промежуточным охлаждением наддувочного воздуха
Система топливоподачи	Common Rail
Максимальная полезная мощность, кВт (л.с.), при 1900 об/мин	294 (400)
Максимальный полезный крутящий момент, Нм(кгсм), при 1300 об/мин	1766 (180)
Расположение и число цилиндров	V-образное, 8
Рабочий объем, л / степень сжатия	11,76 / 17,9
Система питания: вместимость топливного бака, л	350
Электрооборудование: напряжение, В	24
Аккумуляторы, В/Ачас / генератор, В/Вт	2x12/190 / 28/3000
Сцепление: тип	диафрагменное, однодисковое, мод. ZF&SACHS MFZ 430
Привод	гидравлический с пневмоусилителем
Коробка передач: модель	ZF 16S1820
Тип	механическая, 16-тиступенчатая
Управление	механическое, дистанционное

Передаточные числа на передачах:

1	2	3	4	5	6	7	8	ЗХ
13,8	9,49	6,53	4,57	3,02	2,08	1,43	1,00	12,92
11,54	7,93	5,46	3,82	2,53	1,74	1,20	0,84	10,80

Раздаточная коробка: тип	механическая, двухступенчатая с блокируемым межосевым дифференциалом
Управление	пневматическое
Главная передача: передаточное отношение	5,11 или 5,143
Тормоза: привод	пневматический
Размеры: диаметр барабана / Ширина тормозных накладок, мм	420 / 180
Колеса и шины: тип	дисковые
Тип шин	пневматические, камерные
Размер обода / размер шин	8.5-20 / 12.00 R20
Кабина: тип	передняя, расположенная над двигателем, с высокой крышей
Исполнение*	со спальным местом или без спального места
Подвеска	пневматическая
Характеристика а/м полной массой 33100 кг: максимальная скорость, не менее, км/ч	100
Угол преодолеваемого подъема, не менее, % / Внешний габаритный радиус поворота, м	25 (14°) / 12,5
Дополнительное оборудование:	— коробка отбора мощности (КОМ) — автономный отопитель Планар — кондиционер ф. Август

ШАССИ KAMAZ – 65221-43 (6Х6)

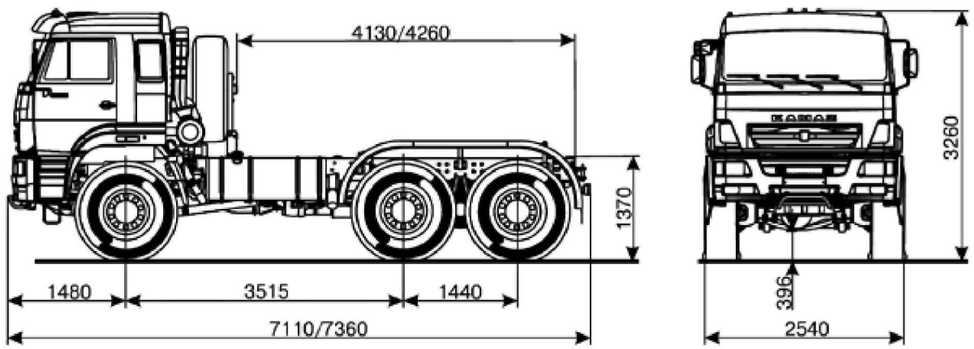

65221-43 (6Х6)

ШАССИ KAMAZ – 65221-43 (6Х6)

ТЕХНИЧЕСКИЕ ХАРАКТЕРИСТИКИ

Весовые параметры и нагрузки: снаряженная масса шасси, кг	11025
нагрузка на передний мост / нагрузка на заднюю тележку, кг	5725 / 5300
Допустимая масса надстройки с грузом / полная масса, кг	22900 / 34000
нагрузка на передний мост / нагрузка на заднюю тележку, кг	8000 / 26000
Двигатель: модель	740.632-400 (Евро-4)
Тип	дизельный с турбонаддувом, с промежуточным охлаждением наддувочного воздуха
Система топливоподачи	Common Rail
Максимальная полезная мощность, кВт (л.с.), при 1900 об/мин	294 (400)
Максимальный полезный крутящий момент, Нм(кгсм), при 1300 об/мин	1766 (180)
Расположение и число цилиндров	V-образное, 8
Рабочий объем, л / степень сжатия	11,76 / 17,9
Система питания: вместимость топливного бака, л	350
Электрооборудование: напряжение, В	24
Аккумуляторы, В/Ачас / генератор, В/Вт	2х12/190 / 28/3000
Сцепление: тип	диафрагменное, однодисковое, мод. ZF&SACHS MFZ 430
Привод	гидравлический с пневмоусилителем
Коробка передач: модель	ZF 16S1820
Тип	механическая, 16-тиступенчатая
Управление	механическое, дистанционное

Передаточные числа на передачах:

1	2	3	4	5	6	7	8	ЗХ
13,8	9,49	6,53	4,57	3,02	2,08	1,43	1,00	12,92
11,54	7,93	5,46	3,82	2,53	1,74	1,20	0,84	10,80

Раздаточная коробка: тип	механическая, двухступенчатая с блокируемым межосевым дифференциалом
Управление	пневматическое
Главная передача: тип / передаточное отношение	двойная, с центральной конической передачей и планетарными колесными передачами / 6,88
Тормоза: привод	пневматический
Размеры: диаметр барабана / Ширина тормозных накладок, мм	420 / 180
Колеса и шины: тип	дисковые
Тип шин	пневматические, камерные
Размер обода / размер шин	11,25-20 / 16.00 R20
Кабина: тип	передняя, расположенная над двигателем, с высокой крышей
Исполнение*	со спальным местом или без спального места
Подвеска	пневматическая
Характеристика а/м полной массой 34000 кг: максимальная скорость, не менее, км/ч	100
Угол преодолеваемого подъема, не менее, % / Внешний габаритный радиус поворота, м	25 (14°) / 11
Дополнительное оборудование:	— коробка отбора мощности (КОМ)

* в зависимости от комплектации

ШАССИ KAMAZ – 65222-43 (6Х6)

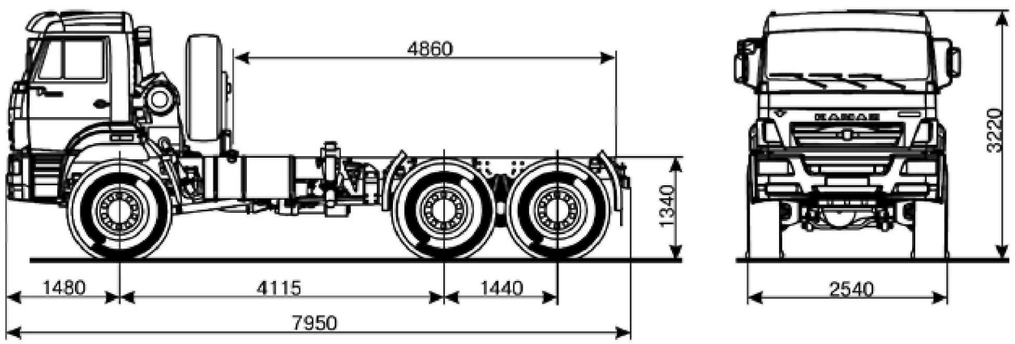

65222-43 (6Х6)

ШАССИ KAMAZ – 65222-43 (6Х6)

ТЕХНИЧЕСКИЕ ХАРАКТЕРИСТИКИ

Весовые параметры и нагрузки: снаряженная масса шасси, кг	10825
нагрузка на передний мост / нагрузка на заднюю тележку, кг	5725 / 5100
Допустимая масса надстройки с грузом / полная масса, кг	23100 / 34000
нагрузка на передний мост / нагрузка на заднюю тележку, кг	8000 / 26000
Двигатель: модель	740.632-400 (Евро-4)
Тип	дизельный с турбонаддувом, с промежуточным охлаждением наддувочного воздуха
Система топливоподачи	Common Rail
Максимальная полезная мощность, кВт (л.с.), при 1900 об/мин	294 (400)
Максимальный полезный крутящий момент, Нм(кгсм), при 1300 об/мин	1766 (180)
Расположение и число цилиндров	V-образное, 8
Рабочий объем, л / степень сжатия	11,76 / 17,9
Система питания: вместимость топливного бака, л	350
Электрооборудование: напряжение, В	24
Аккумуляторы, В/Ачас / генератор, В/Вт	2х12/190 / 28/3000
Сцепление: тип	диафрагменное, однодисковое, мод. ZF&SACHS MFZ 430
Привод	гидравлический с пневмоусилителем
Коробка передач: модель	ZF 16S1820
Тип	механическая, 16-тиступенчатая
Управление	механическое, дистанционное

Передаточные числа на передачах:

1	2	3	4	5	6	7	8	ЗХ
13,8	9,49	6,53	4,57	3,02	2,08	1,43	1,00	12,92
11,54	7,93	5,46	3,82	2,53	1,74	1,20	0,84	10,80

Раздаточная коробка: тип	механическая, двухступенчатая с блокируемым межосевым дифференциалом
Управление	пневматическое
Главная передача: тип / передаточное отношение	двойная, с центральной конической передачей и планетарными колесными передачами / 6,88
Тормоза: привод	пневматический
Размеры: диаметр барабана / Ширина тормозных накладок, мм	420 / 180
Колеса и шины: тип	дисковые
Тип шин	пневматические, камерные
Размер обода / размер шин	11,25-20 / 16.00 R20
Кабина: тип	передняя, расположенная над двигателем, с высокой крышей
Исполнение*	со спальным местом или без спального места
Подвеска	пневматическая
Характеристика а/м полной массой 34000 кг: максимальная скорость, не менее, км/ч	90
Угол преодолеваемого подъема, не менее, % / Внешний габаритный радиус поворота, м	25 (14°) / 12
Дополнительное оборудование:	— коробка отбора мощности (КОМ) — автономный отопитель кабины* — кондиционер**

** в зависимости от комплектации

ШАССИ KAMAZ – 65224-43 (6X6)

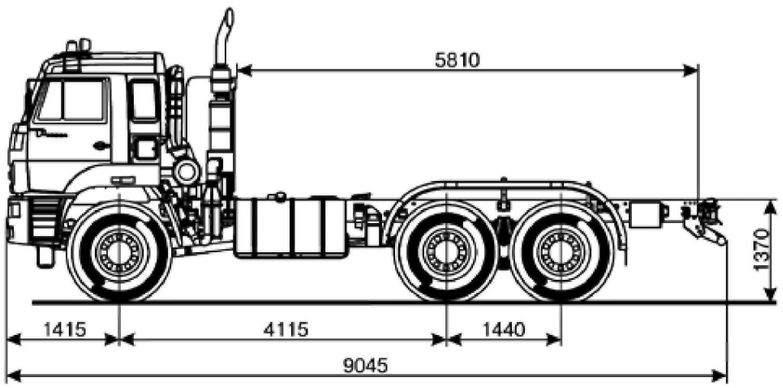

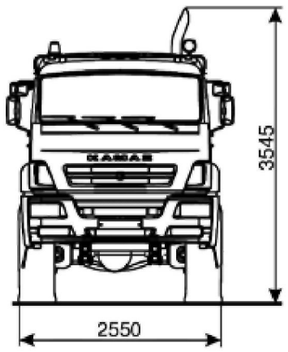

65224-43 (6X6)

ШАССИ KAMAZ – 65224-43 (6X6)

ТЕХНИЧЕСКИЕ ХАРАКТЕРИСТИКИ

Весовые параметры и нагрузки: снаряженная масса шасси, кг	11400
нагрузка на передний мост / нагрузка на заднюю тележку, кг	5700 / 5700
Допустимая масса надстройки с грузом / полная масса, кг	19025 / 30500
нагрузка на передний мост / нагрузка на заднюю тележку, кг	7500 / 23000
Полная масса прицепа / полная масса автопоезда, кг	30000 / 60500
Двигатель: модель	740.632-400 (Евро-4)
Тип	дизельный с турбонаддувом, с промежуточным охлаждением наддувочного воздуха
Система топливоподачи	Common Rail
Максимальная полезная мощность, кВт (л.с.), при 1900 об/мин	294 (400)
Максимальный полезный крутящий момент, Нм(кгсм), при 1250-1350 об/мин	1766 (180)
Расположение и число цилиндров	V-образное, 8
Рабочий объем, л / степень сжатия	11,76 / 17,9
Система питания: вместимость топливного бака, л	550
Электрооборудование: напряжение, В	24
Аккумуляторы, В/Ачас / генератор, В/Вт	2x12/190 / 28/3000
Сцепление: тип	диафрагменное, однодисковое, мод. ZF&SACHS MFZ 430
Привод	гидравлический с пневмоусилителем
Коробка передач: модель	ZF 16S1820
Тип	механическая, 16-тиступенчатая
Управление	механическое, дистанционное

Передаточные числа на передачах:

1	2	3	4	5	6	7	8	ЗХ
13,8	9,49	6,53	4,57	3,02	2,08	1,43	1,00	12,92
11,54	7,93	5,46	3,82	2,53	1,74	1,20	0,84	10,80

Раздаточная коробка: тип	механическая, двухступенчатая с блокируемым межосевым дифференциалом
Управление	пневматическое
Главная передача: передаточное отношение	6,33
Тормоза: привод	пневматический
Размеры: диаметр барабана / Ширина тормозных накладок, мм	420 / 180 (для передних мостов 150)
Колеса и шины: тип	дисковые
Тип шин	пневматические, камерные
Размер обода / размер шин	11,25-20 / 16.00 R20
Кабина: тип	передняя, расположенная над двигателем, с высокой крышей
Исполнение*	со спальным местом или без спального места
Подвеска	пневматическая
Характеристика а/м полной массой 30500 кг: максимальная скорость, не менее, км/ч	90
Угол преодолеваемого подъема, не менее, % / Внешний габаритный радиус поворота, м	60 (31°) / 12,2
Дополнительное оборудование:	— тягово-сцепное устройство (ТСУ) — коробка отбора мощности (КОМ) с насосом* — автономный отопитель кабины

** в зависимости от комплектации

ШАССИ KAMAZ – 65225-43 (6Х6)

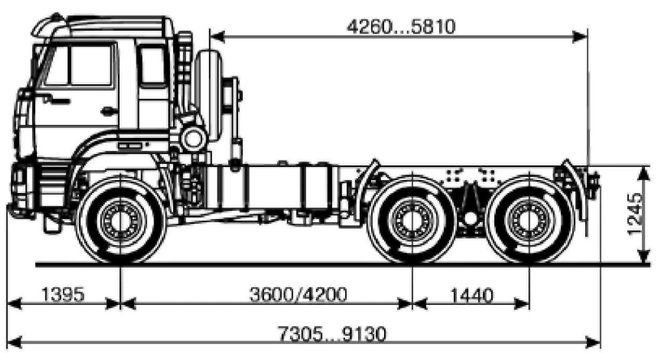

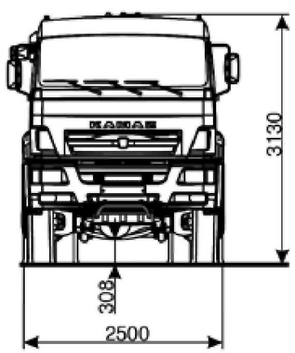

65225-43 (6Х6)

ШАССИ KAMAZ – 65225-43 (6Х6)

ТЕХНИЧЕСКИЕ ХАРАКТЕРИСТИКИ

Весовые параметры и нагрузки: снаряженная масса шасси, кг	10525 / 11375
нагрузка на передний мост / нагрузка на заднюю тележку, кг	5345/5225 / 5180/6150
Допустимая масса надстройки с грузом / полная масса, кг	22900/22050 / 33500
нагрузка на передний мост / нагрузка на заднюю тележку, кг	7500 / 26000
Полная масса прицепа / полная масса автопоезда, кг	30000 / 63500
Двигатель: модель	740.632-400 (Евро-4)
Тип	дизельный с турбонаддувом, с промежуточным охлаждением наддувочного воздуха
Система топливоподачи	Common Rail
Максимальная полезная мощность, кВт (л.с.), при 1900 об/мин	294 (400)
Максимальный полезный крутящий момент, Нм(кгсм), при 1300 об/мин	1766 (180)
Расположение и число цилиндров	V-образное, 8
Рабочий объем, л / степень сжатия	11,76 / 17,9
Система питания: вместимость топливного бака, л	500 или 550
Электрооборудование: напряжение, В	24
Аккумуляторы, В/Ачас / генератор, В/Вт	2х12/190 / 28/3000
Сцепление: тип	диафрагменное, однодисковое, мод. ZF&SACHS MFZ 430
Привод	гидравлический с пневмоусилителем
Коробка передач: модель	ZF 16S1820
Тип	механическая, 16-тиступенчатая
Управление	механическое, дистанционное

Передаточные числа на передачах:

1	2	3	4	5	6	7	8	ЗХ
13,8	9,49	6,53	4,57	3,02	2,08	1,43	1,00	12,92
11,54	7,93	5,46	3,82	2,53	1,74	1,20	0,84	10,80

Раздаточная коробка: тип	механическая, двухступенчатая с блокируемым межосевым дифференциалом
Управление	пневматическое
Главная передача: передаточное отношение	5,11
Тормоза: привод	пневматический
Размеры: диаметр барабана / Ширина тормозных накладок, мм	420 / 180
Колеса и шины: тип	дисковые
Тип шин	пневматические, камерные
Размер обода / размер шин	8,5-20 / 12.00 R20
Кабина: тип	передняя, расположенная над двигателем, с высокой крышей
Исполнение*	со спальным местом
Подвеска	пневматическая
Характеристика а/м полной массой 33500 кг: максимальная скорость, не менее, км/ч	90
Угол преодолеваемого подъема, не менее, % / Внешний габаритный радиус поворота, м	18 (10°) / 12,2
Дополнительное оборудование: *	— коробка отбора мощности (КОМ) — тягово-сцепное устройство — автономный отопитель кабины

* в зависимости от комплектации

ШАССИ KAMAZ – 6540-L4 (8X4)

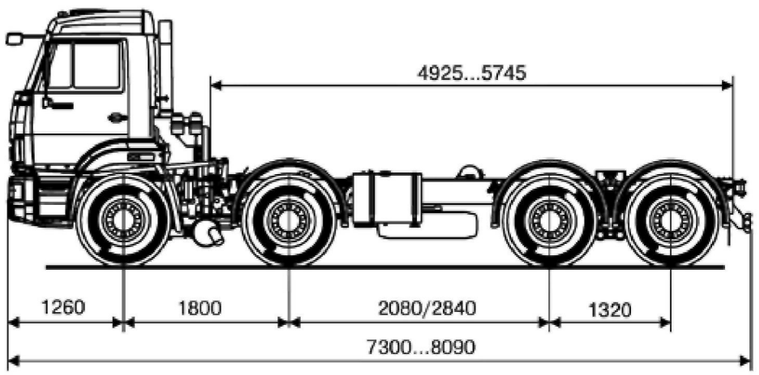

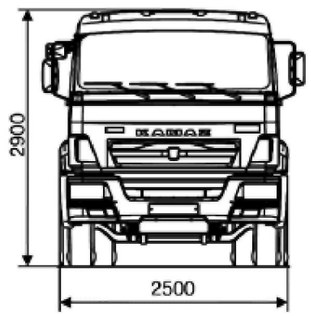

6540-L4 (8X4)

ШАССИ KAMAZ – 6540-L4 (8X4)

ТЕХНИЧЕСКИЕ ХАРАКТЕРИСТИКИ

Весовые параметры и нагрузки: снаряженная масса шасси, кг	8925
нагрузка на первую и вторую ось / нагрузка на заднюю тележку, кг	5275 / 3650
Допустимая масса надстройки с грузом / полная масса, кг	22000 / 31000
нагрузка на первую и вторую ось / нагрузка на заднюю тележку, кг	12200 / 18800
Двигатель: модель	Cummins ISB6.7 300 (Евро-4)
Тип	дизельный с турбонаддувом, с промежуточным охлаждением наддувочного воздуха
Система топливоподачи	Common Rail
Максимальная полезная мощность, кВт (л.с.), при 2300 об/мин	225,6 (307)
Максимальный полезный крутящий момент, Нм(кгсм), при 1700 об/мин	1110 (112)
Расположение и число цилиндров	рядное, 6
Рабочий объем, л / степень сжатия	6,7 / 17,3
Система питания: вместимость топливного бака, л	210
Электрооборудование: напряжение, В	24
Аккумуляторы, В/Ачас / генератор, В/Вт	2x12/190 / 28/2000
Сцепление: тип	диафрагменное, однодисковое
Привод	гидравлический с пневмоусилителем
Коробка передач: модель	ZF 9S1315
Тип	механическая, 9-тиступенчатая
Управление	механическое, дистанционное

Передаточные числа на передачах:

1	2	3	4	5	6	7	8	9	ЗХ
9,48	6,58	4,68	3,48	2,62	1,89	1,35	1,00	0,75	8,97

Главная передача: передаточное отношение	7,22 или 5,94
Тормоза: привод	пневматический
Размеры: диаметр барабана / Ширина тормозных накладок, мм	400 / 140
Колеса и шины: тип	дисковые
Тип шин	пневматические, камерные
Размер обода* / размер шин*	7,5-20 или 8,25-22,5 (7,5-22,5) 11.00 R20 или 11.00 R22,5
Кабина: тип	передняя, расположенная над двигателем, с высокой крышей или низкой крышей
Исполнение*	без спального места
Характеристика а/м полной массой 31000 кг: максимальная скорость, не менее, км/ч	85
Угол преодолеваемого подъема, не менее, % / Внешний габаритный радиус поворота, м	25 (14°) / 11
Дополнительное оборудование:	— коробка отбора мощности (КОМ)

* в зависимости от комплектации

ШАССИ KAMAZ – 6560-43 (8Х8)

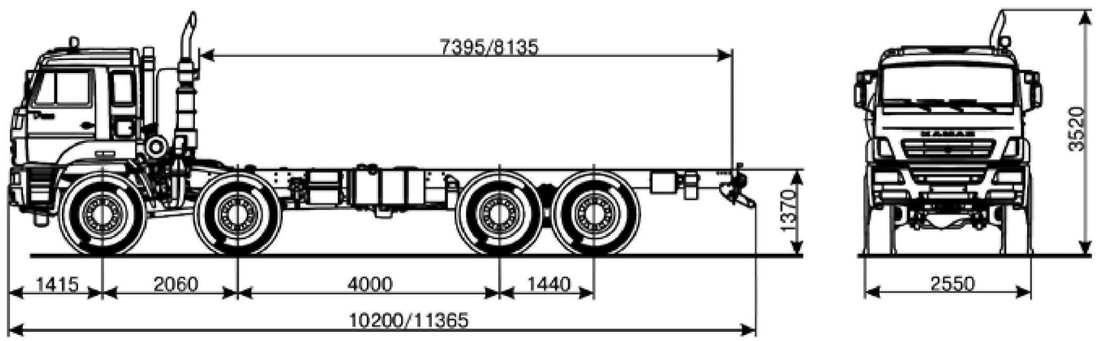

6560-43 (8Х8)

ШАССИ KAMAZ – 6560-43 (8Х8)

ТЕХНИЧЕСКИЕ ХАРАКТЕРИСТИКИ

Весовые параметры и нагрузки: снаряженная масса шасси, кг	13600
нагрузка на первый и второй мост / нагрузка на заднюю тележку, кг	8350 / 5250
Допустимая масса надстройки с грузом / полная масса, кг	28325 / 42000
нагрузка на первый и второй мост / нагрузка на заднюю тележку, кг	16000 / 26000
Полная масса буксируемого прицепа / Полная масса автопоезда, кг	12000 / 54000
Двигатель: модель	740.632-400 (Евро-4)
Тип	дизельный с турбонаддувом, с промежуточным охлаждением наддувочного воздуха
Система топливоподачи	Common Rail
Максимальная полезная мощность, кВт (л.с.), при 1900 об/мин	294 (400)
Максимальный полезный крутящий момент, Нм(кгсм), при 1300 об/мин	1766 (180)
Расположение и число цилиндров	V-образное, 8
Рабочий объем, л / степень сжатия	11,76 / 17,9
Система питания: вместимость топливного бака, л	350 или 2 х 350
Электрооборудование: напряжение, В	24
Аккумуляторы, В/Ачас / генератор, В/Вт	2х12/190 / 28/3000
Сцепление: тип	диафрагменное, однодисковое, мод. ZF&SACHS MFZ 430
Привод	гидравлический с пневмоусилителем
Коробка передач: модель	ZF 16S1822
Тип	механическая, 16-тиступенчатая
Управление	механическое, дистанционное

Передаточные числа на передачах:

1	2	3	4	5	6	7	8	ЗХ
13,8	9,49	6,53	4,57	3,02	2,08	1,43	1,00	12,92
11,54	7,93	5,46	3,82	2,53	1,74	1,20	0,84	10,8

Раздаточная коробка: тип	механическая, двухступенчатая с блокируемым межосевым дифференциалом
Управление	пневматическое
Главная передача: передаточное отношение	6,33
Тормоза: привод	пневматический
Размеры: диаметр барабана / Ширина тормозных накладок, мм	420 / 180 (для передн. мостов 150)
Колеса и шины: тип	дисковые
Тип шин	пневматические, камерные
Размер обода* / размер шин*	11,25-20 / 16.00 R20
Кабина: тип	передняя, расположенная над двигателем, с высокой крышей или низкой крышей
Исполнение*	со спальным местом
Характеристика а/м полной массой 42000 кг: максимальная скорость, не менее, км/ч	90
Угол преодолеваемого подъема, не менее, % / Внешний габаритный радиус поворота, м	60 (31°) / 16,9
Дополнительное оборудование:	— тягово-сцепное устройство (ТСУ)* — коробка отбора мощности (КОМ) — автономный отопитель кабины* — кондиционер*

* в зависимости от комплектации

KAMAZ – 4308-R4 (4X2)

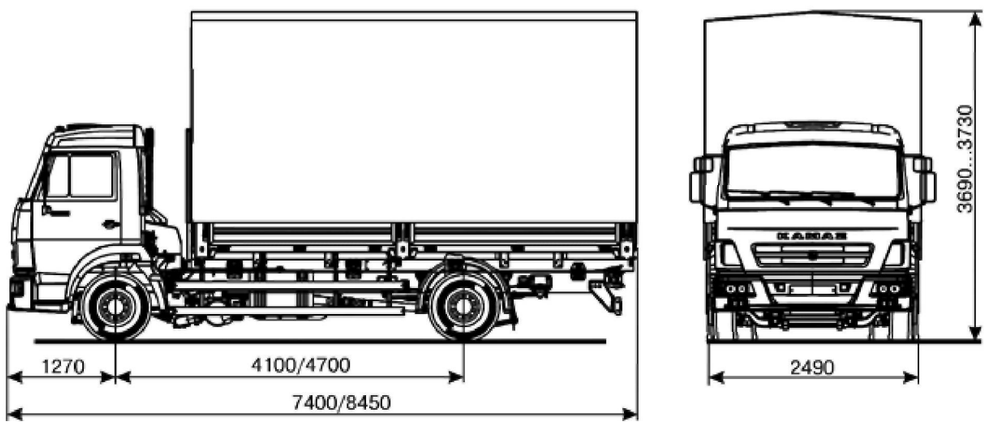

4308-R4 (4X2)

KAMAZ – 4308-R4 (4X2)

ТЕХНИЧЕСКИЕ ХАРАКТЕРИСТИКИ

Весовые параметры и нагрузки: снаряженная масса а/м, кг*	5730...6675
нагрузка на переднюю ось / нагрузка на задний мост, кг	3140...3450 / 2590...3225
Грузоподъемность / полная масса, кг	5150...6095 / 11900
нагрузка на переднюю ось, / нагрузка на задний мост, кг	4350 / 7550
Полная масса буксируемого прицепа / Полная масса автопоезда, кг	8000 / 19900
Двигатель: модель	Cummins ISB6.7e4 245 (Евро-4)
Тип	дизельный с турбонаддувом, с промежуточным охлаждением наддувочного воздуха
Система топливоподачи	Common Rail
Максимальная полезная мощность, кВт (л.с.), при 2500 об/мин	178 (242)
Максимальный полезный крутящий момент, Нм(кгсм), при 1400 об/мин	925 (94)
Расположение и число цилиндров	рядное, 6
Рабочий объем, л / степень сжатия	6,7 / 17,3
Система питания: вместимость топливного бака, л	210
Система выпуска и нейтрализации: тип	глушитель, совмещенный с нейтрализатором
Вместимость бака с нейтрализирующей жидкостью, л	35
Электрооборудование: напряжение, В	24
Аккумуляторы, В/Ачас / генератор, В/Вт	2x12/190 / 28/2000
Сцепление: тип	диафрагменное, однодисковое, мод. ZF&SACHS MF 395
Привод	гидравлический с пневмоусилителем
Коробка передач: модель	ZF 6S1000
Тип	механическая, 6-тиступенчатая
Управление	механическое, дистанционное
Передаточные числа на передачах:	

1	2	3	4	5	6	ЗХ
6,75	3,60	2,12	1,39	1,00	0,78	6,06

Главная передача: передаточное отношение	гипоидная / 4,22
Тормоза: тип / привод	дисковые (передние и задние) пневматический
Размерность, дюймов	19,5
Колеса и шины: тип	дисковые, с профилированным ободом
Тип шин	пневматические, бескамерные
Размер обода* / размер шин*	6,75 - 19,5 / 245/70 R19,5
Кабина: тип	передняя, расположенная над двигателем, с высокой крышей
Исполнение*	без спального или со спальным местом
Платформа: тип*	бортовая, с металлическими откидными бортами или каркасом и тентом
Внутренние размеры / высота бортов, мм	5162x2470 или 6112x2470 / 730
Характеристика а/м полной массой 11900 кг: максимальная скорость, не менее, км/ч	100
Угол преодолеваемого подъема, не менее, % / Внешний габаритный радиус поворота, м	25 (14°) / 9,8/10,2
Дополнительное оборудование:	— тягово-сцепное устройство (ТСУ)*

* в зависимости от комплектации

KAMAZ – 43253-R4 (4X2)

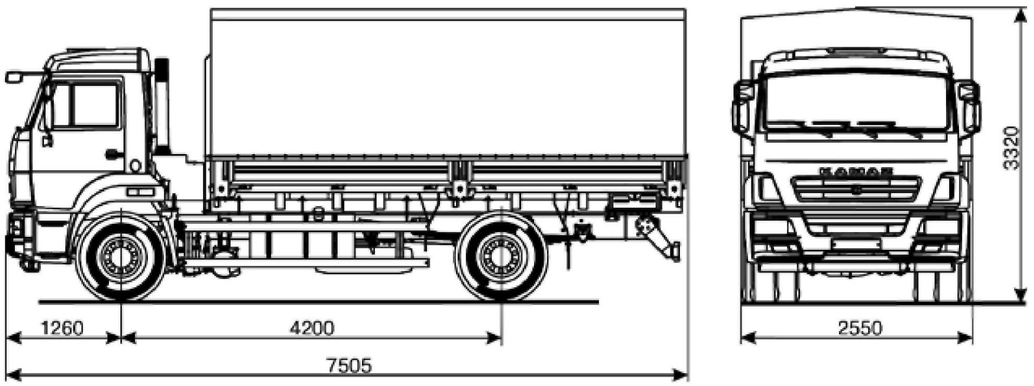

43253-R4 (4X2)

KAMAZ – 43253-R4 (4X2)

ТЕХНИЧЕСКИЕ ХАРАКТЕРИСТИКИ

Весовые параметры и нагрузки: снаряженная масса а/м, кг*	7265
нагрузка на переднюю ось / нагрузка на задний мост, кг	4265 / 3000
Грузоподъемность / полная масса, кг	7250 / 14590
нагрузка на переднюю ось, / нагрузка на задний мост, кг	5145 / 9445
Двигатель: модель	Cummins ISB6.7e4 245 (Евро-4)
Тип	дизельный с турбонаддувом, с промежуточным охлаждением наддувочного воздуха
Система топливоподачи	Common Rail
Максимальная полезная мощность, кВт (л.с.), при 2500 об/мин	178 (242)
Максимальный полезный крутящий момент, Нм(кгсм), при 1400 об/мин	925 (94)
Расположение и число цилиндров	рядное, 6
Рабочий объем, л / степень сжатия	6,7 / 17,3
Система питания: вместимость топливного бака, л	350
Система выпуска и нейтрализации: тип	глушитель, совмещенный с нейтрализатором
Вместимость бака с нейтрализирующей жидкостью, л	35
Электрооборудование: напряжение, В	24
Аккумуляторы, В/Ачас / генератор, В/Вт	2x12/190 / 28/2000
Сцепление: тип	однодисковое, диафрагменное, нажимного типа, мод. ZF&SACHS MF 395
Привод	гидравлический с пневмоусилителем
Коробка передач: модель	ZF 6S1000
Тип	механическая, 6-тиступенчатая
Управление	механическое, дистанционное

Передаточные числа на передачах:

1	2	3	4	5	6	ЗХ
6,75	3,60	2,12	1,39	1,00	0,78	6,06

Главная передача: передаточное отношение	6,53
Тормоза: тип / привод	барабанные / пневматический
Размеры: диаметр барабана / Ширина тормозных накладок, мм	400 / 140
Колеса и шины: тип	дисковые
Тип шин*	пневматические, камерные или бескамерные
Размер обода* / размер шин*	7,5-20 или 7,5-22,5 или 8,25-22,5 10.00 R20 или 11.00 R20 или 11.00 R22,5
Кабина: тип	передняя, расположенная над двигателем, с высокой крышей
Исполнение*	без спального
Платформа: тип*	бортовая, с металлическими откидными бортами или каркасом и тентом
Внутренние размеры / высота бортов / погрузочная высота, мм	5162x2470 / 730 / 1380
Характеристика а/м полной массой 14590 кг: максимальная скорость, не менее, км/ч	90
Угол преодолеваемого подъема, не менее, % / Внешний габаритный радиус поворота, м	25 (14°) / 10
Дополнительное оборудование:	— тягово-сцепное устройство (ТСУ)*

* в зависимости от комплектации

KAMAZ – 43118-46 (6X6)

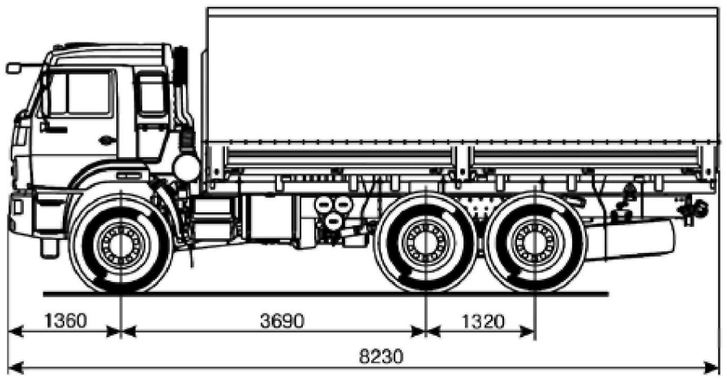

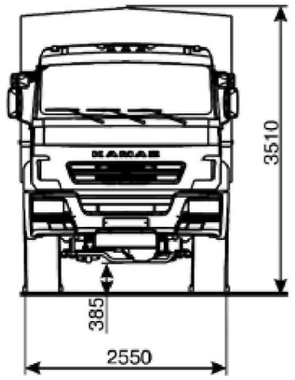

43118-46 (6X6)

KAMAZ – 43118-46 (6X6)

ТЕХНИЧЕСКИЕ ХАРАКТЕРИСТИКИ

Весовые параметры и нагрузки: снаряженная масса а/м, кг*	10300
нагрузка на передний мост / нагрузка на заднюю тележку, кг	4780 / 5520
Грузоподъемность / полная масса, кг	11225 / 21600
нагрузка на передний мост / нагрузка на заднюю тележку, кг	5800 / 15800
Полная масса буксируемого прицепа / Полная масса автопоезда, кг	12000 / 33600
Двигатель: модель	740.662-300(Евро-4)
Тип	дизельный с турбонаддувом, с промежуточным охлаждением наддувочного воздуха
Система топливоподачи	Common Rail
Максимальная полезная мощность, кВт (л.с.), при 1900 об/мин	221 (300)
Максимальный полезный крутящий момент, Нм(кгсм), при 1300 об/мин	1275 (130)
Расположение и число цилиндров	V-образное,8
Рабочий объем, л / степень сжатия	11,76 / 17,9
Система питания: вместимость топливного бака, л	350 + 210
Электрооборудование: напряжение, В	24
Аккумуляторы, В/Ачас / генератор, В/Вт	2x12/190 / 28/3000
Сцепление: тип	диафрагменное, однодисковое, мод. ZF&SACHS MFZ 430
Привод	гидравлический с пневмоусилителем
Коробка передач: модель	ZF 9S1310 или КАМАЗ-154
Тип	механическая, 9-ти или 10-тиступенчатая
Управление	механическое, дистанционное

Передаточные числа на передачах: мод. ZF 9S1310

1	2	3	4	5	6	7	8	9	ЗХ
9,48	6,58	4,68	3,48	2,62	1,89	1,35	1,00	0,75	8,97

Передаточные числа на передачах: мод. КАМАЗ-154

1	2	3	4	5	ЗХ
7,82 6,38	4,03 3,29	2,50 2,04	1,53 1,25	1,000 0,815	7,38 6,02

Раздаточная коробка: тип	механическая, двухступенчатая с блокируемым межосевым дифференциалом
Управление	пневматическое
Главная передача: передаточное отношение	5,94 или 6,53
Тормоза: тип / привод	барабанные / пневматический
Размеры: диаметр барабана / Ширина тормозных накладок, мм	400 / 140
Колеса и шины: тип	дисковые
Тип шин*	пневматические, с регулированием давления
Размер обода* / размер шин*	10.00-20 или 12.2-20,9 390/95 R20 или 425/85 R21
Кабина: тип	передняя, расположенная над двигателем, с высокой крышей
Исполнение*	со спальным местом
Платформа: тип*	бортовая, с металлическими откидными бортами или каркасом и тентом
Внутренние размеры / высота бортов, мм	6112 x 2470 / 730
Характеристика а/м полной массой 21600 кг: максимальная скорость, не менее, км/ч	90
Угол преодолеваемого подъема, не менее, % / Внешний габаритный радиус поворота, м	60 (31°) / 12,2
Дополнительное оборудование:	— тягово-сцепное устройство (ТСУ)* — лебедка*

* в зависимости от комплектации

KAMAZ – 43502-S4 (4X4)

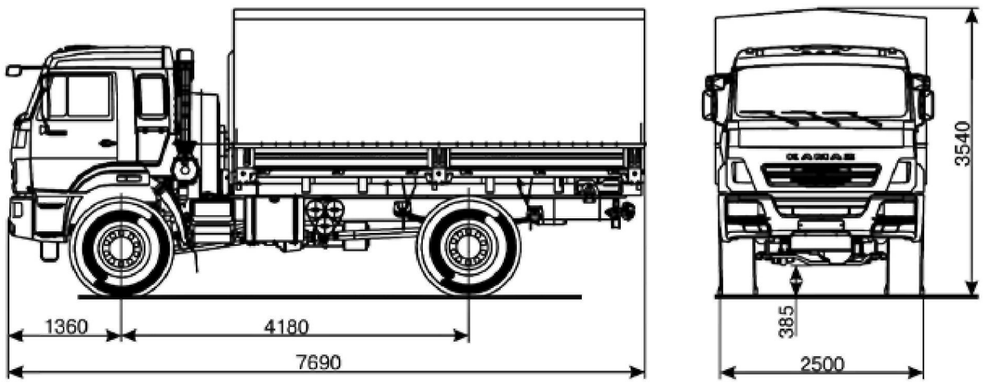

43502-S4 (4X4)

KAMAZ – 43502-S4 (4X4)

ТЕХНИЧЕСКИЕ ХАРАКТЕРИСТИКИ

Весовые параметры и нагрузки: снаряженная масса а/м, кг*	8250
нагрузка на передний мост / нагрузка на задний мост, кг	4600 / 3560
Грузоподъемность / полная масса, кг	4375 / 12700
нагрузка на передний мост / нагрузка на задний мост, кг	5300 / 7400
Полная масса буксируемого прицепа / Полная масса автопоезда, кг	7000 / 19700
Двигатель: модель	Cummins ISB6.7 275 (Евро-4)
Тип	дизельный с турбонаддувом, с промежуточным охлаждением наддувочного воздуха
Система топливоподачи	Common Rail
Максимальная полезная мощность, кВт (л.с.), при 2300 об/мин	203,6 (277)
Максимальный полезный крутящий момент, Нм(кгсм), при 1300 об/мин	990 (101)
Расположение и число цилиндров	рядное,6
Рабочий объем, л / степень сжатия	6,69 / 17,3
Система питания: вместимость топливного бака, л	210 + 210
Электрооборудование: напряжение, В	24
Аккумуляторы, В/Ачас / генератор, В/Вт	2x12/190 / 28/3000
Сцепление: тип	диафрагменное, однодисковое, мод. ZF&SACHS MFZ 430
Привод	гидравлический с пневмоусилителем
Коробка передач: модель	ZF 9S1310
Тип	механическая, 9-тиступенчатая
Управление	механическое, дистанционное

Передаточные числа на передачах: мод. ZF 9S1310

1	2	3	4	5	6	7	8	9	ЗХ
9,48	6,58	4,68	3,48	2,62	1,89	1,35	1,00	0,75	8,97

Раздаточная коробка: тип	механическая, двухступенчатая с блокируемым межосевым дифференциалом
Управление	пневматическое
Главная передача: передаточное отношение	5,94
Тормоза: тип / привод	барабанные / пневматический
Размеры: диаметр барабана / Ширина тормозных накладок, мм	400 / 140
Колеса и шины: тип	дисковые
Тип шин*	пневматические, с регулированием давления
Размер обода* / размер шин*	12.2-20,9 / 425/85 R21
Кабина: тип	передняя, расположенная над двигателем, с высокой крышей
Исполнение*	со спальным местом
Платформа: тип*	стальная, с откидными боковыми и задними бортами, или каркасом и тентом
Внутренние размеры / высота бортов, мм	4892 x 2470 / 730
Характеристика а/м полной массой 12700 кг: максимальная скорость, не менее, км/ч	100
Угол преодолеваемого подъема, не менее, % / Внешний габаритный радиус поворота, м	31 (14°) / 11
Дополнительное оборудование:	— тягово-сцепное устройство (ТСУ)* — лебедка*

* в зависимости от комплектации

KAMAZ – 5308-A4 (4X4)

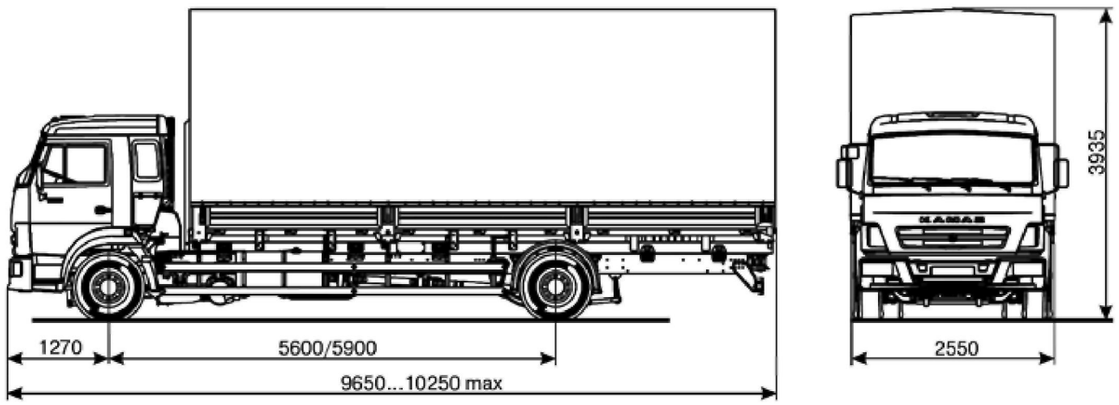

5308-A4 (4X4)

KAMAZ – 5308-A4 (4X4)

ТЕХНИЧЕСКИЕ ХАРАКТЕРИСТИКИ

Весовые параметры и нагрузки: снаряженная масса а/м, кг*	7420
нагрузка на переднюю ось / нагрузка на задний мост, кг	3920 / 3500
Грузоподъемность / полная масса, кг	7505 / 15000
нагрузка на переднюю ось, / нагрузка на задний мост, кг	5000 / 10000
Полная масса буксируемого прицепа / Полная масса автопоезда, кг	13000 / 28000
Двигатель: модель	Cummins ISB6.7e4 300 (Евро-4)
Тип	дизельный с турбонаддувом, с промежуточным охлаждением наддувочного воздуха
Система топливоподачи	Common Rail
Максимальная полезная мощность, кВт (л.с.), при 2500 об/мин	219 (298)
Максимальный полезный крутящий момент, Нм(кгсм), при 1400 об/мин	1097 (112)
Расположение и число цилиндров	рядное,6
Рабочий объем, л / степень сжатия	6,7 / 17,3
Система питания: вместимость топливного бака, л	350
Система выпуска и нейтрализации: тип	глушитель, совмещенный с нейтрализатором
Вместимость бака с нейтрализирующей жидкостью, л	35
Электрооборудование: напряжение, В	24
Аккумуляторы, В/Ачас / генератор, В/Вт	2x12/190 / 28/2000
Сцепление: тип	диафрагменное, однодисковое, мод. ZF&SACHS MFZ 430
Привод	гидравлический с пневмоусилителем
Коробка передач: модель	ZF 9S1310
Тип	механическая, 9-тиступенчатая
Управление	механическое, дистанционное

Передаточные числа на передачах: мод. ZF 9S1310

1	2	3	4	5	6	7	8	9	ЗХ
9,48	6,58	4,68	3,48	2,62	1,89	1,35	1,00	0,75	8,97

Главная передача: тип / передаточное отношение	гипоидная / 3,91
Тормоза: тип / привод	дисковые (передние и задние) пневматический
Колеса и шины: тип	дисковые
Тип шин*	пневматические, с регулированием давления
Размер обода* / размер шин*	7,5-19,5 / 285/70 R19,5
Кабина: тип	передняя, расположенная над двигателем, с высокой крышей
Исполнение*	со спальным местом
Платформа: тип*	стальная, с откидными боковыми и задними бортами, или каркасом и тентом
Внутренние размеры / высота бортов, мм	7258 x 2470 или 7798 x 2470 / 730
Характеристика а/м полной массой 15000 кг: максимальная скорость, не менее, км/ч	100
Угол преодолеваемого подъема, не менее, % / Внешний габаритный радиус поворота, м	25 (14°) / 11,2/11,6
Дополнительное оборудование:	— тягово-сцепное устройство (ТСУ)*

* в зависимости от комплектации

KAMAZ – 5350-42 (6X6)

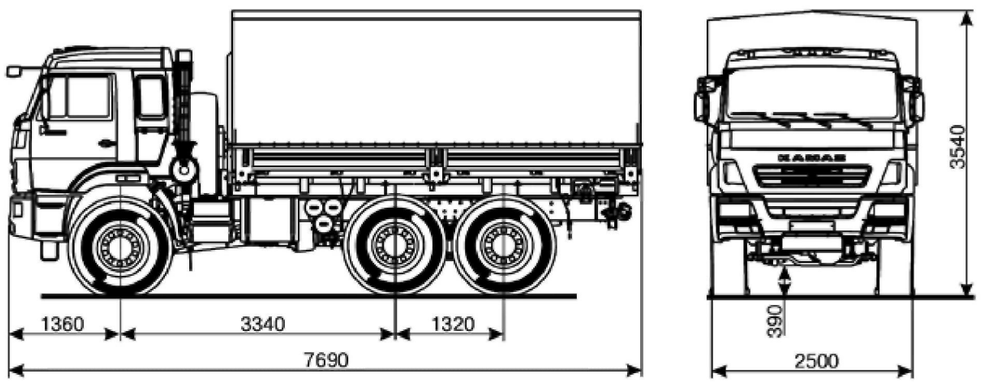

5350-42 (6X6)

KAMAZ – 5350-42 (6X6)

ТЕХНИЧЕСКИЕ ХАРАКТЕРИСТИКИ

Весовые параметры и нагрузки: снаряженная масса а/м, кг*	9600
нагрузка на передний мост / нагрузка на задний мост, кг	4900 / 4700
Грузоподъемность / полная масса, кг	7325 / 17000
нагрузка на передний мост / нагрузка на задний мост, кг	5600 / 11400
Полная масса буксируемого прицепа / Полная масса автопоезда, кг	12000 / 29000
Двигатель: модель	740.622-280 (Евро-4)
Тип	дизельный с турбонаддувом, с промежуточным охлаждением наддувочного воздуха
Система топливоподачи	Common Rail
Максимальная полезная мощность, кВт (л.с.), при 1900 об/мин	206 (280)
Максимальный полезный крутящий момент, Нм(кгсм), при 1300 об/мин	1177 (120)
Расположение и число цилиндров	V-образное, 8
Рабочий объем, л / степень сжатия	11,76 / 17,9
Система питания: вместимость топливного бака, л	210 + 210
Электрооборудование: напряжение, В	24
Аккумуляторы, В/Ачас / генератор, В/Вт	2x12/190 / 28/3000
Сцепление: тип	диафрагменное, однодисковое, мод. ZF&SACHS MFZ 430
Привод	гидравлический с пневмоусилителем
Коробка передач: модель	ZF 9S1310
Тип	механическая, 9-тиступенчатая
Управление	механическое, дистанционное

Передаточные числа на передачах: мод. ZF 9S1310

1	2	3	4	5	6	7	8	9	ЗХ
9,48	6,58	4,68	3,48	2,62	1,89	1,35	1,00	0,75	8,97

Раздаточная коробка: тип	механическая, двухступенчатая с блокируемым межосевым дифференциалом
Управление	пневматическое
Главная передача: передаточное отношение	5,94
Тормоза: тип / привод	барабанные / пневматический
Размеры: диаметр барабана / Ширина тормозных накладок, мм	400 / 140
Колеса и шины: тип	дисковые
Тип шин*	пневматические, с регулированием давления
Размер обода* / размер шин*	10.00-20 или 12.2-20,9 390/95 R20 или 425/85 R21
Кабина: тип	передняя, расположенная над двигателем, с высокой крышей
Исполнение*	со спальным местом
Платформа: тип*	стальная, с откидными боковыми и задними бортами, или каркасом и тентом
Внутренние размеры / высота бортов, мм	4892 x 2470 / 730
Характеристика а/м полной массой 17000 кг: максимальная скорость, не менее, км/ч	100
Угол преодолеваемого подъема, не менее, % / Внешний габаритный радиус поворота, м	60 (31°) / 11,7
Дополнительное оборудование:	— тягово-сцепное устройство (ТСУ)* — лебедка

* в зависимости от комплектации

KAMAZ - 6360-73 (6X4)

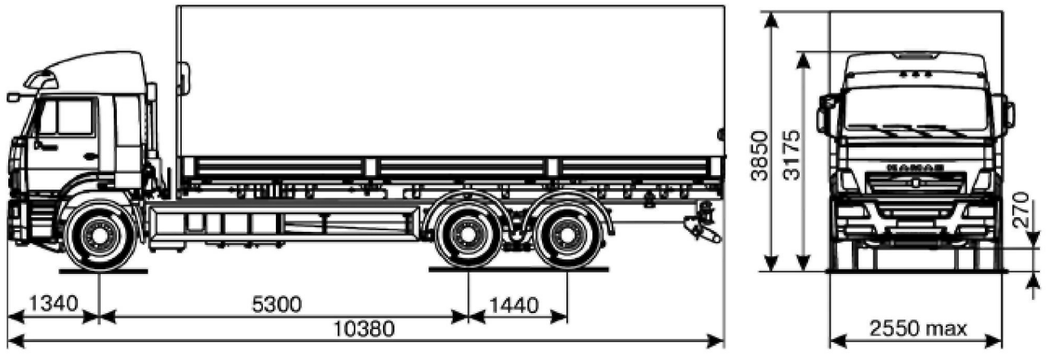

6360-73 (6X4)

KAMAZ – 6360-73 (6X4)

ТЕХНИЧЕСКИЕ ХАРАКТЕРИСТИКИ

Весовые параметры и нагрузки: снаряженная масса а/м, кг*	11800
нагрузка на переднюю ось / нагрузка на заднюю тележку, кг	5000 / 6800
Грузоподъемность / полная масса, кг	15625 / 27500
нагрузка на переднюю ось / нагрузка на заднюю тележку, кг	7500 / 20000
Полная масса буксируемого прицепа / Полная масса автопоезда, кг	20000 / 47500
Двигатель: модель	740.73-400 (Евро-4)
Тип	дизельный с турбонаддувом, с промежуточным охлаждением наддувочного воздуха
Система топливоподачи	Common Rail
Максимальная полезная мощность, кВт (л.с.), при 1900 об/мин	294 (400)
Максимальный полезный крутящий момент, Нм(кгсм), при 1250-1350 об/мин	1766 (180)
Расположение и число цилиндров	V-образное, 8
Рабочий объем, л / степень сжатия	11,76 / 16,8
Система питания: вместимость топливного бака, л	550
Система выпуска и нейтрализации: тип	глушитель, совмещенный с нейтрализатором
Вместимость бака с нейтрализирующей жидкостью, л	70
Электрооборудование: напряжение, В	24
Аккумуляторы, В/Ачас / генератор, В/Вт	2x12/190 / 28/2000
Сцепление: тип	диафрагменное, однодисковое, мод. ZF&SACHS MFZ 430
Привод	гидравлический с пневмоусилителем
Коробка передач: модель	ZF 16S1820
Тип	механическая, 9-тиступенчатая
Управление	механическое, дистанционное

Передаточные числа на передачах:

1	2	3	4	5	6	7	8	ЗХ
13,8	9,49	6,53	4,57	3,02	2,08	1,43	1,00	12,92
11,54	7,93	5,46	3,82	2,53	1,74	1,20	0,84	10,80

Главная передача: передаточное отношение	5,11
Тормоза: тип / привод	барабанные / пневматический
Размеры: диаметр барабана / Ширина тормозных накладок, мм	420 / 180
Колеса и шины: тип	дисковые
Тип шин*	пневматические, с регулированием давления
Размер обода* / размер шин*	9,00x22,5 / 315/80 R22,5
Кабина: тип	передняя, расположенная над двигателем, с высокой крышей
Исполнение*	со спальным местом
Платформа: тип*	стальная, с откидными боковыми и задними бортами, или каркасом и тентом
Внутренние размеры / высота бортов, мм	7800 x 2470 x 2400 / 730
Характеристика а/м полной массой 27500 кг: максимальная скорость, не менее, км/ч	90
Угол преодолеваемого подъема, не менее, % / Внешний габаритный радиус поворота, м	25 (14°) / 11,5
Дополнительное оборудование:	— тягово-сцепное устройство (ТСУ)* — автономный отопитель кабины — автомагнитола

* в зависимости от комплектации

KAMAZ – 65117-L4 (6X4)

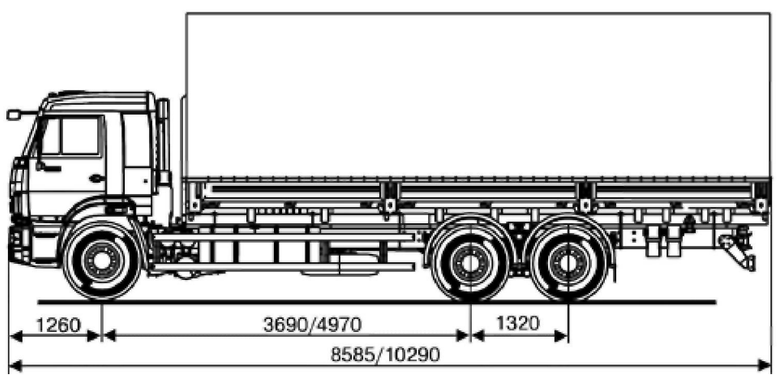

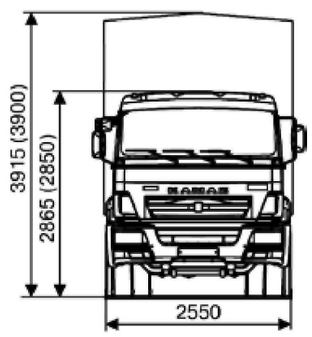

65117-L4 (6X4)

KAMAZ – 65117-L4 (6X4)

ТЕХНИЧЕСКИЕ ХАРАКТЕРИСТИКИ

Весовые параметры и нагрузки: снаряженная масса а/м, кг*	8425/9425
нагрузка на переднюю ось / нагрузка на заднюю тележку, кг	3475/3975 / 4950/5450
Грузоподъемность / полная масса, кг	11500/14500 / 20000/24000
нагрузка на переднюю ось / нагрузка на заднюю тележку, кг	4400/ 6000 / 15600/18000
Полная масса буксируемого прицепа / Полная масса автопоезда, кг	14000 / 34000/38000
Двигатель: модель	Cummins ISB6.7 300 (Евро-4)
Тип	дизельный с турбонаддувом, с промежуточным охлаждением наддувочного воздуха
Система топливоподачи	Common Rail
Максимальная полезная мощность, кВт (л.с.), при 2300 об/мин	225,6 (307)
Максимальный полезный крутящий момент, Нм(кгсм), при 1700 об/мин	1110 (112)
Расположение и число цилиндров	рядное, 6
Рабочий объем, л / степень сжатия	6,7 / 17,3
Система питания: вместимость топливного бака, л	500
Электрооборудование: напряжение, В	24
Аккумуляторы, В/Ачас / генератор, В/Вт	2x12/190 / 28/2000
Сцепление: тип	диафрагменное, однодисковое,
Привод	гидравлический с пневмоусилителем
Коробка передач: модель	КАМАЗ-154
Тип	механическая, 10-тиступенчатая
Управление	механическое, дистанционное

Передаточные числа на передачах:

1	2	3	4	5	ЗХ
7,82	4,03	2,50	1,53	1,00	7,38
6,38	3,29	2,04	1,25	0,815	6,02

Главная передача: передаточное отношение	5,43
Тормоза: тип / привод	барабанные / пневматический
Размеры: диаметр барабана / Ширина тормозных накладок, мм	400 / 140
Колеса и шины: тип	дисковые
Тип шин*	пневматические, камерные или бескамерные
Размер обода* / размер шин*	7,5-20 или 7,5-22,5 или 8,25-22,5 10.00 R20 или 11.00 R20 или 11.00 R22,5
Кабина: тип	передняя, расположенная над двигателем, с высокой крышей
Исполнение*	со спальным местом
Платформа: тип*	стальная, с откидными боковыми и задними бортами, или каркасом и тентом
Внутренние размеры, мм	7800 x 2470x 730 или 6112x2470x730
Характеристика а/м полной массой 24000 кг: максимальная скорость, не менее, км/ч	95
Угол преодолеваемого подъема, не менее, % / Внешний габаритный радиус поворота, м	25 (14°) / 11,5
Дополнительное оборудование:	— тягово-сцепное устройство (ТСУ)*

* в зависимости от комплектации

KAMAZ – T2640 (65207-S5) (6X4)

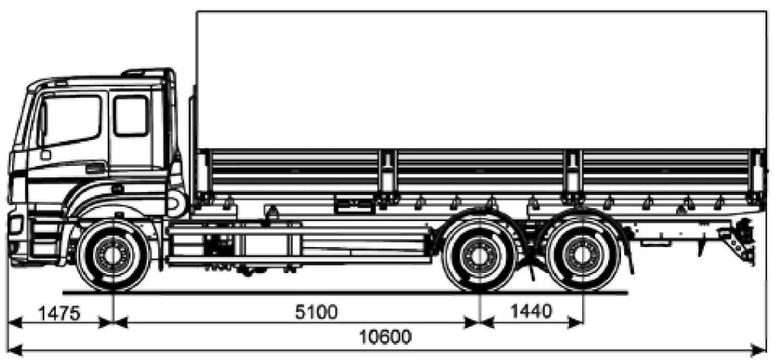

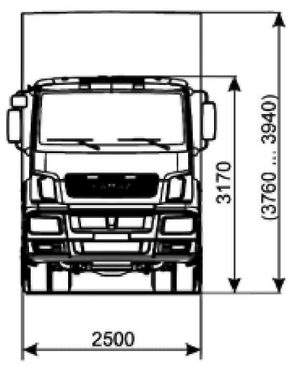

65207-S5 (6X4)

KAMAZ – T2640 (65207-S5) (6X4)

ТЕХНИЧЕСКИЕ ХАРАКТЕРИСТИКИ

Весовые параметры и нагрузки: снаряженная масса а/м, кг*	11200
нагрузка на переднюю ось / нагрузка на заднюю тележку, кг	5385 / 5815
Грузоподъемность / полная масса, кг	14725 / 26000
нагрузка на переднюю ось / нагрузка на заднюю тележку, кг	7000 / 19000
Полная масса буксируемого прицепа / Полная масса автопоезда, кг	18000 / 44000
Двигатель: модель	Daimler OM 457LA.V/3 (Евро-5)
Тип	дизельный с турбонаддувом, с промежуточным охлаждением наддувочного воздуха
Система топливоподачи	Common Rail
Максимальная полезная мощность, кВт (л.с.), при 1900 об/мин	295 (401)
Максимальный полезный крутящий момент, Нм(кгсм), при 1100 об/мин	2000 (204)
Расположение и число цилиндров	рядное, 6
Рабочий объем, л / степень сжатия	11,97 / 19,7
Система питания: вместимость топливного бака, л	400
Электрооборудование: напряжение, В	24
Аккумуляторы, В/Ачас / генератор, В/Вт	2x12/190 / 28/3000
Сцепление: тип	диафрагменное, однодисковое,
Привод	гидравлический с пневмоусилителем
Коробка передач: модель	ZF 16S2220 TD
Тип	механическая, синхронизированная 16-тиступенчатая
Управление	механическое, дистанционное

Передаточные числа на передачах:

1	2	3	4	5	6	7	8	ЗХ
16,41	11,28	7,76	5,43	3,59	2,47	1,70	1,19	15,36
13,80	9,49	6,53	4,57	3,02	2,08	1,43	1,00	12,92

Ведущие мосты: модель	Daimler HL4/HD4 или Dana DD150/R150
Подвеска	пневматическая, с электронной системой управления ECAS
Главная передача: передаточное отношение	гипоидная / 3,73 (Daimler) или 3,70 (Dana)
Тормоза: тип / привод	дисковые (передние и задние) электропневматический EBS, с системой курсовой устойчивости ESP и противобуксовочной системой ASR
Колеса и шины: тип	дисковые
Тип шин*	пневматические, бескамерные
Размер обода* / размер шин*	9,00-22,5 / 315/80 R22.5
Кабина: тип	передняя, расположенная над двигателем
Исполнение*	с одним спальным местом
Подвеска кабины / Механизм опрокидывания	4-х точечная пружинная / с электр. приводом
Подвеска сиденья водителя	пневматическая
Платформа: тип*	бортовая, с алюминиевыми откидными бортами, распашными задними воротами, с каркасом и тентом
Внутренние размеры, мм	7800 x 2480 x 2500
Характеристика а/м полной массой 26000 кг: максимальная скорость, не менее, км/ч	90
Угол преодолеваемого подъема, не менее, % / Внешний габаритный радиус поворота, м	25 (14°) / 11,5
Дополнительное оборудование:	— Датчик критического износа накладок; — ТСУ ф. Orlandi; — Предпусковой подогреватель; — Кондиционер — Воздушный отопитель; — Электронный тахограф; — Радиоприемник

* в зависимости от комплектации

KAMAZ – 6560-43 (8X8)

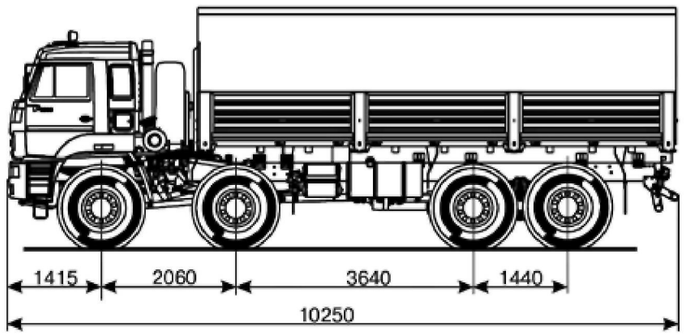

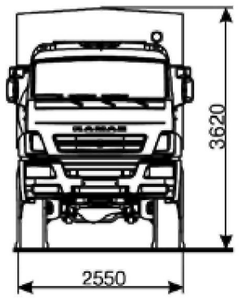

6560-43 (8X8)

KAMAZ – 6560-43 (8X8)

ТЕХНИЧЕСКИЕ ХАРАКТЕРИСТИКИ

Весовые параметры и нагрузки: снаряженная масса а/м, кг*	16175
нагрузка на первый и второй мост / нагрузка на заднюю тележку, кг	8600 / 7575
Грузоподъемность / полная масса, кг	24150 / 40400
нагрузка на первый и второй мост / нагрузка на заднюю тележку, кг	14400 / 26000
Полная масса буксируемого прицепа / Полная масса автопоезда, кг	12000 / 52400
Двигатель: модель	740.632-400 (Евро-4)
Тип	дизельный с турбонаддувом, с промежуточным охлаждением наддувочного воздуха
Система топливоподачи	Common Rail
Максимальная полезная мощность, кВт (л.с.), при 1900 об/мин	294 (400)
Максимальный полезный крутящий момент, Нм(кгсм), при 1300 об/мин	1766 (180)
Расположение и число цилиндров	V-образное,8
Рабочий объем, л / степень сжатия	11,76 / 17,9
Система питания: вместимость топливного бака, л	350 + 350
Электрооборудование: напряжение, В	24
Аккумуляторы, В/Ачас / генератор, В/Вт	2x12/190 / 28/3000
Сцепление: тип	диафрагменное, однодисковое мод. ZF&SACHS MFZ 430
Привод	гидравлический с пневмоусилителем
Коробка передач: модель	ZF 16 S1820
Тип	механическая, синхронизированная 16-тиступенчатая
Управление	механическое, дистанционное

Передаточные числа на передачах:

1	2	3	4	5	6	7	8	ЗХ
13,8	9,49	6,53	4,57	3,02	2,08	1,43	1,00	12,92
11,54	7,93	5,46	3,82	2,53	1,74	1,20	0,84	10,8

Раздаточная коробка: тип	механическая, двухступенчатая с блокируемым межосевым дифференциалом
Управление	пневматическое
Главная передача: передаточное отношение	6,33
Тормоза: тип / диаметр барабана / ширина тормозных накладок, мм	пневматический / 420 / 180 (перед. мост 150)
Колеса и шины: тип	дисковые
Тип шин*	пневматические, камерные
Размер обода* / размер шин*	11,25-20 / 16.00 R20
Кабина: тип	расположенная над двигателем, с высокой крышей
Исполнение*	со спальным местом
Платформа: тип*	стальная, с откидными боковыми и задними бортами, или каркасом и тентом
Внутренние размеры, мм	7258 x 2470 x 730
Характеристика а/м полной массой 40400 кг: максимальная скорость, не менее, км/ч	90
Угол преодолеваемого подъема, не менее, % / Внешний габаритный радиус поворота, м	60 (31°) / 16,2
Дополнительное оборудование:	— тягово-сцепное устройство (ТСУ) — автономный отопитель кабины — лебедка *

* в зависимости от комплектации

KAMAZ – 53504-46 (6X6)

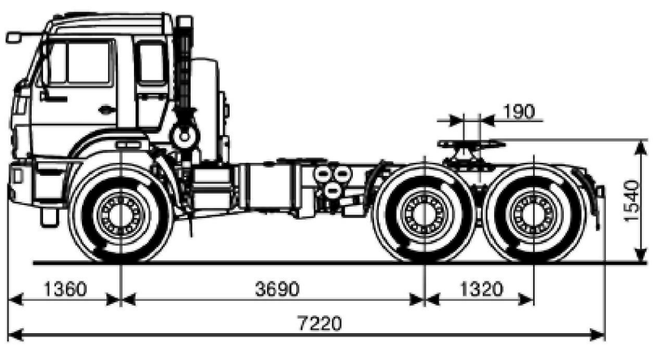

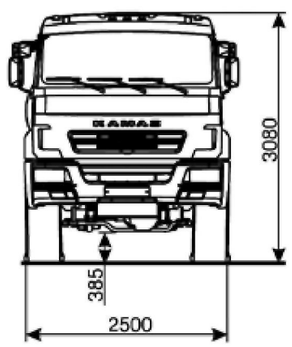

53504-46 (6X6)

KAMAZ – 53504-46 (6X6)

ТЕХНИЧЕСКИЕ ХАРАКТЕРИСТИКИ

Весовые параметры и нагрузки: снаряженная масса а/м, кг*	9025 (*9225)
нагрузка на передний мост / нагрузка на заднюю тележку, кг	5085 (*5185) / 3940 (*4040)
Нагрузка на ССУ / полная масса, кг	12300 / 21400 (*21600)
нагрузка на передний мост / нагрузка на заднюю тележку, кг	5700 (*5800) / 15700 (*15800)
Полная масса буксируемого прицепа / Полная масса автопоезда, кг	28900 (*28700) / 38000
Двигатель: модель	740.662-300(Евро-4)
Тип	дизельный с турбонаддувом, с промежуточным охлаждением наддувочного воздуха
Система топливоподачи	Common Rail
Максимальная полезная мощность, кВт (л.с.), при 1900 об/мин	221 (300)
Максимальный полезный крутящий момент, Нм(кгсм), при 1300 об/мин	1275 (130)
Расположение и число цилиндров	V-образное,8
Рабочий объем, л / степень сжатия	11,76 / 17,9
Система питания: вместимость топливного бака, л	350 + 210
Электрооборудование: напряжение, В	24
Аккумуляторы, В/Ачас / генератор, В/Вт	2х12/190 / 28/3000
Сцепление: тип	диафрагменное, однодисковое мод. ZF&SACHS MFZ 430
Привод	гидравлический с пневмоусилителем
Коробка передач: модель	ZF 9S1310 или КАМАЗ-154
Тип	механическая, 9-ти или 10-тиступенчатая
Управление	механическое, дистанционное

Передаточные числа на передачах: мод. ZF 9S1310

1	2	3	4	5	6	7	8	9	ЗХ
9,48	6,58	4,68	3,48	2,62	1,89	1,35	1,00	0,75	8,97

Передаточные числа на передачах: мод. КАМАЗ-154

1	2	3	4	5	ЗХ
7,82 6,38	4,03 3,29	2,50 2,04	1,53 1,25	1,000 0,815	7,38 6,02

Раздаточная коробка: тип	механическая, двухступенчатая с блокируемым межосевым дифференциалом
Управление	пневматическое
Главная передача: передаточное отношение	6,53
Тормоза: тип / диаметр барабана / ширина тормозных накладок, мм	пневматический / 400 / 140
Колеса и шины: тип	дисковые
Тип шин*	пневматические, с регулированием давления
Размер обода* / размер шин*	12.2-20.9 / 425/85 R21
Кабина: тип	расположенная над двигателем, с высокой крышей
Исполнение*	со спальным местом
Седельно-сцепное устройство: тип ССУ*	с 2-мя степенями сво боды, ли тое
Диаметр сцепного шкворня, мм	50 (2»)
Характеристика а/п полной массой 38000 кг: максимальная скорость, не менее, км/ч	80
Угол преодолеваемого подъема, не менее, % / Внешний габаритный радиус поворота, м	18 (10°) / 11,2
Дополнительное оборудование:	— оборудование гидрофицированного тягача — коробка отбора мощности (КОМ)

* параметры для гидрофицированного автомобиля / ** в зависимости от комплектации

KAMAZ – 5460-73 (4X2)

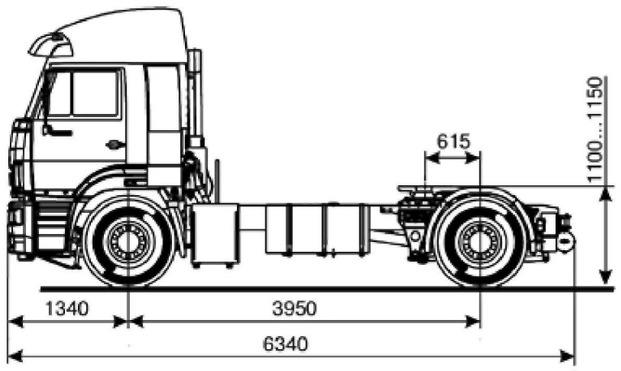

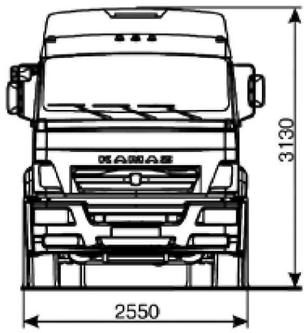

5460-73 (4X2)

KAMAZ – 5460-73 (4X2)

ТЕХНИЧЕСКИЕ ХАРАКТЕРИСТИКИ

Весовые параметры и нагрузки: снаряженная масса а/м, кг*	7425
нагрузка на переднюю ось / нагрузка на задний мост, кг	4755 / 2670
Нагрузка на ССУ / полная масса, кг	10500 / 18000
нагрузка на переднюю ось, / нагрузка на задний мост, кг	6500 / 11500
Полная масса буксируемого прицепа / Полная масса автопоезда, кг	32500 / 40000
Двигатель: модель	740.73-400 (Евро-4)
Тип	дизельный с турбонаддувом, с промежуточным охлаждением наддувочного воздуха
Система топливоподачи	Common Rail
Максимальная полезная мощность, кВт (л.с.), при 1900 об/мин	294 (400)
Максимальный полезный крутящий момент, Нм(кгсм), при 1250-1350 об/мин	1766 (180)
Расположение и число цилиндров	V-образное,8
Рабочий объем, л / степень сжатия	11,76 / 17,9
Система питания: вместимость топливного бака, л	350 + 350
Электрооборудование: напряжение, В	24
Аккумуляторы, В/Ачас / генератор, В/Вт	2x12/190 / 28/2000
Система выпуска и нейтрализации: тип	глушитель, совмещенный с нейтрализатором
Вместимость бака с нейтрализующей жидкостью, л	70
Сцепление: тип	диафрагменное, однодисковое мод. ZF&SACHS MFZ 430
Привод	гидравлический с пневмоусилителем
Коробка передач: модель	ZF 16S1820
Тип	механическая, 16-тиступенчатая
Управление	механическое, дистанционное

Передаточные числа на передачах:

1	2	3	4	5	6	7	8	ЗХ
13,8	9,49	6,53	4,57	3,02	2,08	1,43	1,00	12,92
11,54	7,93	5,46	3,82	2,53	1,74	1,20	0,84	10,80

Раздаточная коробка: тип	механическая, двухступенчатая с блокируемым межосевым дифференциалом
Управление	пневматическое
Главная передача: Задний мост / тип / передаточное отношение	FAW / гипоидная / 3,36
Тормоза: тип / диаметр барабана / ширина тормозных накладок, мм	пневматический / 420 / 180
Колеса и шины: тип	дисковые стальные или алюминевые
Тип шин*	бескамерные
Размер обода* / размер шин*	9.0-22,5 / 315/60 R22,5
Кабина: тип	расположенная над двигателем, с высокой крышей
Исполнение* / подвеска	с двумя спальными местами / пневматическая
Седельно-сцепное устройство: тип ССУ*	с 2-мя степенями сво боды, ли тое
Диаметр сцепного шкворня, мм (дюйм)	50 (2)
Характеристика а/п полной массой 40000 кг: максимальная скорость, не менее, км/ч	100
Угол преодолеваемого подъема, не менее, % / Внешний габаритный радиус поворота, м	18 (10°) / 11,2
Дополнительное оборудование:	— автономный отопитель кабины

* в зависимости от комплектации

KAMAZ - 5490-001-T5 (4X2)

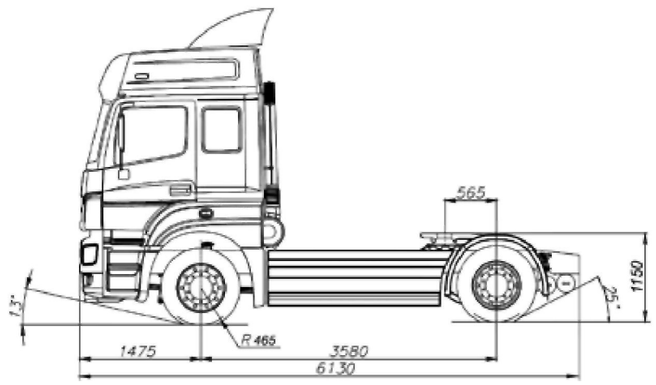

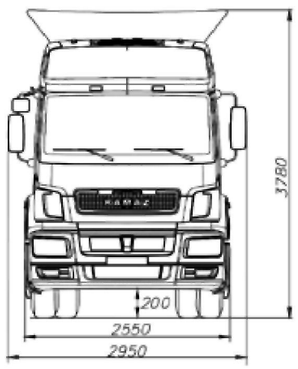

5490-001-T5 (4X2)

KAMAZ – 5490-001-T5 (4X2)

ТЕХНИЧЕСКИЕ ХАРАКТЕРИСТИКИ

Весовые параметры и нагрузки: снаряженная масса а/м, кг*	7975
нагрузка на переднюю ось / нагрузка на задний мост, кг	5375 / 2600
Нагрузка на ССУ / полная масса, кг	10550 / 18600
нагрузка на переднюю ось, / нагрузка на задний мост, кг	7100 / 11500
Полная масса буксируемого прицепа / Полная масса автопоезда, кг	35950 / 44000
Двигатель: модель	Daimler OM 457LA (Евро-5)
Тип	дизельный с турбонаддувом, с промежуточным охлаждением наддувочного воздуха
Система топливоподачи	Common Rail
Максимальная полезная мощность, кВт (л.с.), при 1900 об/мин	315 (428)
Максимальный полезный крутящий момент, Нм(кгсм), при 1100 об/мин	2100 (214)
Расположение и число цилиндров	рядное, 6
Рабочий объем, л	11,97
Система питания: вместимость топливного бака, л	400 + 400
Электрооборудование: напряжение, В	24
Аккумуляторы, В/Ачас / генератор, В/Вт	2x12/190 / 28/3000
Система выпуска и нейтрализации: тип	глушитель, совмещенный с нейтрализатором
Вместимость бака с нейтрализующей жидкостью, л	70
Сцепление: тип	диафрагменное, однодисковое мод. ZF&SACHS MFZ 430
Привод	гидравлический с пневмоусилителем
Коробка передач: модель	ZF 16S 2221
Тип	механическая, 16-тиступенчатая
Управление	механическое, дистанционное

Передаточные числа на передачах:

1	2	3	4	5	6	7	8	ЗХ
16,41	11,28	7,76	5,43	3,59	2,47	1,70	1,19	15,36
13,80	9,49	6,53	4,57	3,02	2,08	1,43	1,00	12,92

Задний мост: Модель	Daimler HL6
Подвеска	пневматическая, с электронной системой управления ECAS
Главная передача: тип / передаточное отношение	гипоидная / 3,076
Тормоза: привод / тип	электропневматический EBS, с системой курсовой устойчивости ESP и противобуксовочной системой ASR / дисковые (передние и задние)
Колеса и шины: тип	дисковые
Тип шин*	пневматические, бескамерные
Размер обода* / размер шин*	9.0-22,5 / 315/70 R22,5
Кабина: тип / механизм опрокидования	расположенная над двигателем / с электрическим приводом
Исполнение* / подвеска	с двумя спальными местами / 4-х точечная пневматическая
Седельно-сцепное устройство: тип ССУ*	с 2-мя степенями сво боды, ли тое
Диаметр сцепного шкворня, мм (дюйм)	50,8 (2)
Характеристика а/м полной массой 44000 кг: максимальная скорость, не менее, км/ч	90
Угол преодолеваемого подъема, не менее, % / Внешний габаритный радиус поворота, м	18 (10°) / 7,5
Дополнительное оборудование:	— Датчик критического износа накладок; — Комплект аэродинамических обтекателей — Предпусковой подогреватель Адверс 14ТС — Кондиционер — Воздушный отопитель — Электронный тахограф — Радиоприемник — Автономный отопитель кабины — Подогрев сидений — Подогрев зеркал — Электропривод люка

* в зависимости от комплектации

KAMAZ – 5490-008-S5 (014-S5) (4X2)

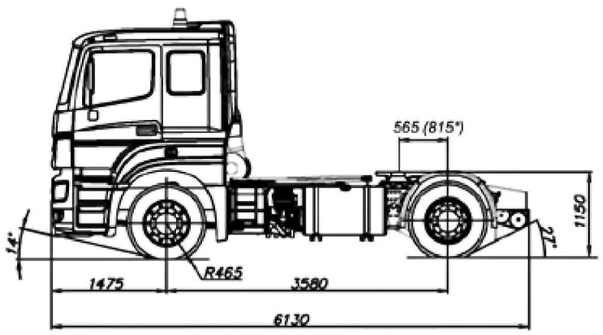

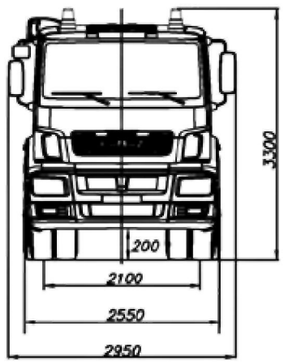

5490-008-S5 (014-S5)(4X2)

KAMAZ – 5490-008-S5 (014-S5) (4X2)

ТЕХНИЧЕСКИЕ ХАРАКТЕРИСТИКИ

Весовые параметры и нагрузки: снаряженная масса а/м, кг*	7415 (7270*)
нагрузка на переднюю ось / нагрузка на задний мост, кг	5135 (5065*) / 2280 (2205*)
Нагрузка на ССУ / полная масса, кг	11110 (11255*) / 18600
нагрузка на переднюю ось / нагрузка на задний мост, кг	7100 / 11500
Полная масса буксируемого прицепа / Полная масса автопоезда, кг	36510 (36655*) / 44000
Двигатель: модель	Mercedes-Benz OM 457LA.V/3
Тип	дизельный с турбонаддувом, с промежуточным охлаждением наддувочного воздуха
Система топливоподачи	Common Rail
Максимальная полезная мощность, кВт (л.с.), при 1900 об/мин	295 (401)
Максимальный полезный крутящий момент, Нм(кгсм), при 1100 об/мин	2000 (204)
Расположение и число цилиндров	рядное, 6
Рабочий объем, л	11,97
Система питания: вместимость топливного бака, л	400
Электрооборудование: напряжение, В	24
Аккумуляторы, В/Ачас / генератор, В/Вт	2х12/190 / 28/3000
Фильтр грубой очистки топлива	с поршневым насосом (для зимних условий)
Сцепление: тип	диафрагменное, однодисковое мод. MFZ 430
Привод	гидравлический с пневмоусилителем
Коробка передач: модель	16S2220TD
Тип	механическая, 16-тиступенчатая
Управление	механическое, дистанционное

Передаточные числа на передачах:

1	2	3	4	5	6	7	8	ЗХ
16,41	11,28	7,76	5,43	3,59	2,47	1,70	1,19	15,36
13,80	9,49	6,53	4,57	3,02	2,08	1,43	1,00	12,92

Главная передача: Задний мост / тип / передаточное отношение	Daimler HL6 / гипоидная / 3,076
Тормоза: привод / тип	электропневматический (EBS), с системой курсовой устойчивости (ESP) и противобуксовочной системой (ASR) / дисковые (передние и задние)
Колеса и шины: тип	дисковые
Тип шин*	радиальные, бескамерные
Размер обода* / размер шин*	9.0-22,5 / 315/70 R22,5
Кабина: тип	расположенная над двигателем
Исполнение* / подвеска	с одним спальным местом / 4-х точечная, пружинная
Сиденье водителя	на пневмоподвеске с обогревом
Седельно-сцепное устройство: тип ССУ*	с 2-мя степенями сво боды, ли тое
Производитель / Диаметр сцепного шкворня, мм (дюйм) / Высота ССУ, мм	Jost/GF/Orlandi / 50 (2) / 1150
Характеристика а/п полной массой 44000 кг: максимальная скорость, не менее, км/ч	90
Угол преодолеваемого подъема, не менее, % / Внешний габаритный радиус поворота, м	18 (10°) / 11,2
Дополнительное оборудование:	— Датчик критического износа накладок — Предпусковой подогреватель «Адверс» 14ТС — Электронный тахограф — Радиоприемник — Кондиционер — Автономный отопитель кабины — Подогрев зеркал — Проблесковые маячки — Защитный кожух топливного бака — Коробка отбора мощности с насосом

* - для комплектации 5490-014-S5 (возможно размещение ССУ на расстоянии 815 мм от оси заднего моста)

KAMAZ – 6460-73 (6X4)

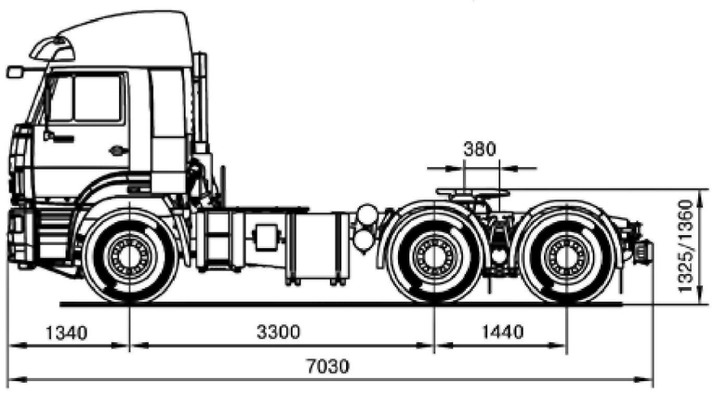

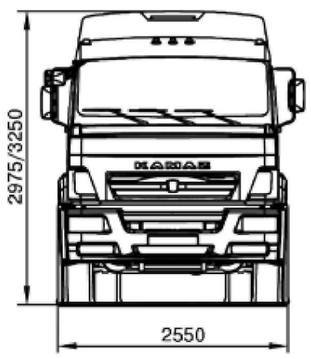

6460-73 (6X4)

KAMAZ – 6460-73 (6X4)

ТЕХНИЧЕСКИЕ ХАРАКТЕРИСТИКИ

Весовые параметры и нагрузки: снаряженная масса а/м, кг*	9625
нагрузка на переднюю ось / нагрузка на заднюю тележку, кг	4825 / 4800
Нагрузка на ССУ / полная масса, кг	16800 / 26500
нагрузка на переднюю ось / нагрузка на заднюю тележку, кг	6500 / 20000
Полная масса буксируемого прицепа / Полная масса автопоезда, кг	52300 / 62000
Двигатель: модель	740.73-400 (Евро-4)
Тип	дизельный с турбонаддувом, с промежуточным охлаждением наддувочного воздуха
Система топливоподачи	Common Rail
Максимальная полезная мощность, кВт (л.с.), при 1900 об/мин	294 (400)
Максимальный полезный крутящий момент, Нм(кгсм), при 1250-1350 об/мин	1766 (180)
Расположение и число цилиндров	V-образное,8
Рабочий объем, л / степень сжатия	11,76 / 16,8
Система питания: вместимость топливного бака, л	300 + 300
Электрооборудование: напряжение, В	24
Аккумуляторы, В/Ачас / генератор, В/Вт	2x12/190 / 28/2000
Система выпуска и нейтрализации: тип	глушитель, совмещенный с нейтрализатором
Вместимость бака с нейтрализующей жидкостью, л	70
Сцепление: тип	диафрагменное, однодисковое мод. ZF&SACHS MFZ 430
Привод	гидравлический с пневмоусилителем
Коробка передач: модель	ZF 16S1820
Тип	механическая, 16-тиступенчатая
Управление	механическое, дистанционное

Передаточные числа на передачах:

1	2	3	4	5	6	7	8	ЗХ
13,8	9,49	6,53	4,57	3,02	2,08	1,43	1,00	12,92
11,54	7,93	5,46	3,82	2,53	1,74	1,20	0,84	10,80

Главная передача: Тип / передаточное отношение	двойная, с центральной конической передачей и планетарными колесными передачами / 5,11
Тормоза: тип / диаметр барабана / ширина тормозных накладок, мм	пневматический / 420 / 180
Колеса и шины: тип	дисковые стальные или алюминевые
Тип шин*	бескамерные
Размер обода* / размер шин*	9.0-22,5 / 315/80 R22,5
Кабина: тип	расположенная над двигателем, со сверхвысокой крышей
Исполнение* / подвеска	с одним или двумя спальными местами / пневматическая
Седельно-сцепное устройство: тип ССУ*	с 2-мя степенями сво боды, ли тое
Диаметр сцепного шкворня, мм (дюйм)	50 (2) или 90 (3,5)
Характеристика а/п полной массой 62000 кг: максимальная скорость, не менее, км/ч	85
Угол преодолеваемого подъема, не менее, %	18 (10°)
Дополнительное оборудование:	— оборудование гидрофицированного тягача* — коробка отбора мощности (КОМ)* — автономный отопитель кабины — круиз-контроль — защитный кожух топливных баков*

* в зависимости от комплектации

KAMAZ – 6460-73 (6X4)

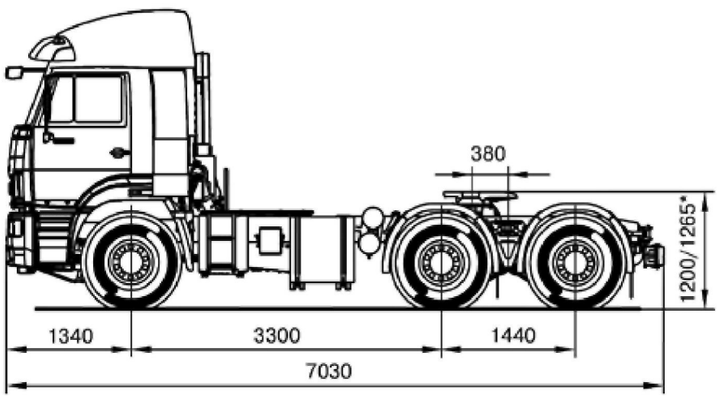

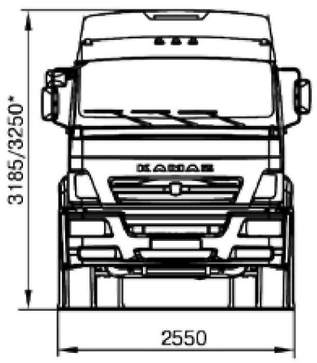

6460-73 (6X4)

KAMAZ – 6460-73 (6X4)

ТЕХНИЧЕСКИЕ ХАРАКТЕРИСТИКИ

Весовые параметры и нагрузки: снаряженная масса а/м, кг*	8825
нагрузка на переднюю ось / нагрузка на заднюю тележку, кг	4825 / 4000
Нагрузка на ССУ / полная масса, кг	17600 / 26500
нагрузка на переднюю ось / нагрузка на заднюю тележку, кг	6500 / 20000
Полная масса буксируемого прицепа / Полная масса автопоезда, кг	53100 / 62000
Двигатель: модель	740.73-400 (Евро-4)
Тип	дизельный с турбонаддувом, с промежуточным охлаждением наддувочного воздуха
Система топливоподачи	Common Rail
Максимальная полезная мощность, кВт (л.с.), при 1900 об/мин	294 (400)
Максимальный полезный крутящий момент, Нм(кгсм), при 1250-1350 об/мин	1766 (180)
Расположение и число цилиндров	V-образное,8
Рабочий объем, л / степень сжатия	11,76 / 16,8
Система питания: вместимость топливного бака, л	300 + 300
Электрооборудование: напряжение, В	24
Аккумуляторы, В/Ачас / генератор, В/Вт	2х12/190 / 28/2000
Система выпуска и нейтрализации: тип	глушитель, совмещенный с нейтрализатором
Вместимость бака с нейтрализующей жидкостью, л	70
Сцепление: тип	диафрагменное, однодисковое мод. ZF&SACHS MFZ 430
Привод	гидравлический с пневмоусилителем
Коробка передач: модель	ZF 16S1820
Тип	механическая, 16-тиступенчатая
Управление	механическое, дистанционное

Передаточные числа на передачах:

1	2	3	4	5	6	7	8	ЗХ
13,8	9,49	6,53	4,57	3,02	2,08	1,43	1,00	12,92
11,54	7,93	5,46	3,82	2,53	1,74	1,20	0,84	10,80

Задний мост: Модель	Dana
Подвеска	пневматическая, с электронной системой управления ECAS
Главная передача: Тип / передаточное отношение	гипоидная / 3,7
Тормоза: привод / диаметр барабана / ширина тормозных накладок, мм	пневматический / 420 / 180
Колеса и шины: тип	дисковые стальные
Тип шин*	бескамерные
Размер обода* / размер шин*	9.0-22,5 / 315/60 R22,5 или 315/80 R22,5
Кабина: тип	расположенная над двигателем, со сверхвысокой крышей
Исполнение* / подвеска	с одним или двумя спальными местами / пневматическая
Седельно-сцепное устройство: тип ССУ*	с 2-мя степенями сво боды, ли тое
Диаметр сцепного шкворня, мм (дюйм)	50 (2)
Характеристика а/п полной массой 62000 кг: максимальная скорость, не менее, км/ч	85
Угол преодолеваемого подъема, не менее, %	18 (10°)
Дополнительное оборудование:	— автономный отопитель кабины — круиз-контроль — предпусковой подогреватель — подогрев зеркал — обтекатель кабины* — электронный тахограф

* в зависимости от комплектации

KAMAZ – 65116-A4 (6X4)

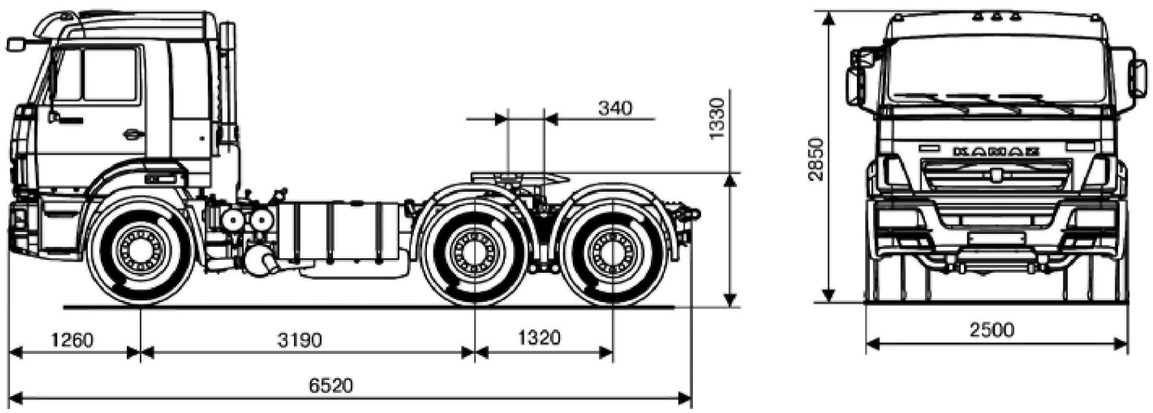

65116-A4 (6X4)

KAMAZ – 65116-A4 (6X4)

ТЕХНИЧЕСКИЕ ХАРАКТЕРИСТИКИ

Весовые параметры и нагрузки: снаряженная масса а/м, кг*	7275
нагрузка на переднюю ось / нагрузка на заднюю тележку, кг	3600 / 3675
Нагрузка на ССУ / полная масса, кг	15500 / 22850
нагрузка на переднюю ось / нагрузка на заднюю тележку, кг	5050 / 17800
Полная масса буксируемого прицепа / Полная масса автопоезда, кг	30500 / 37850
Двигатель: модель	Cummins ISB6.7e4 300 (Евро-4)
Тип	дизельный с турбонаддувом, с промежуточным охлаждением наддувочного воздуха
Система топливоподачи	Common Rail
Максимальная полезная мощность, кВт (л.с.), при 2500 об/мин	219 (298)
Максимальный полезный крутящий момент, Нм(кгсм), при 1400 об/мин	1097 (112)
Расположение и число цилиндров	рядное, 6
Рабочий объем, л / степень сжатия	6,7 / 17,3
Система питания: вместимость топливного бака, л	350
Электрооборудование: напряжение, В	24
Аккумуляторы, В/Ачас / генератор, В/Вт	2x12/190 / 28/2000
Система выпуска и нейтрализации: тип	глушитель, совмещенный с нейтрализатором
Вместимость бака с нейтрализующей жидкостью, л	35
Сцепление: тип	диафрагменное, однодисковое
Привод	гидравлический с пневмоусилителем
Коробка передач: модель	ZF 9S1310
Тип	механическая, 9-тиступенчатая
Управление	механическое, дистанционное

Передаточные числа на передачах:

1	2	3	4	5	6	7	8	9	ЗХ
9,48	6,58	4,68	3,48	2,62	1,89	1,35	1,00	0,75	8,97

Главная передача: передаточное отношение	5,94 или 6,53
Тормоза: привод / диаметр барабана / ширина тормозных накладок, мм	пневматический / 400 / 140
Колеса и шины: тип	дисковые
Тип шин*	пневматические, бескамерные
Размер обода* / размер шин*	7,5-22,5 или 8,25-22,5 / 11.00 R22,5
Кабина: тип	расположенная над двигателем, с высокой крышей
Исполнение* / подвеска	со спальным местом
Седельно-сцепное устройство: тип ССУ*	с 2-мя степенями свободы, литое
Диаметр сцепного шкворня, мм (дюйм)	50 (2)
Характеристика а/п полной массой 37850 кг: максимальная скорость, не менее, км/ч	90
Угол преодолеваемого подъема, не менее, % / Внешний габаритный радиус поворота, м	18 (10°) / 10,7
Дополнительное оборудование:	— оборудование гидрофицированного тягача — коробка отбора мощности

* в зависимости от комплектации

KAMAZ – T2642 (65206-T5) (6X4)

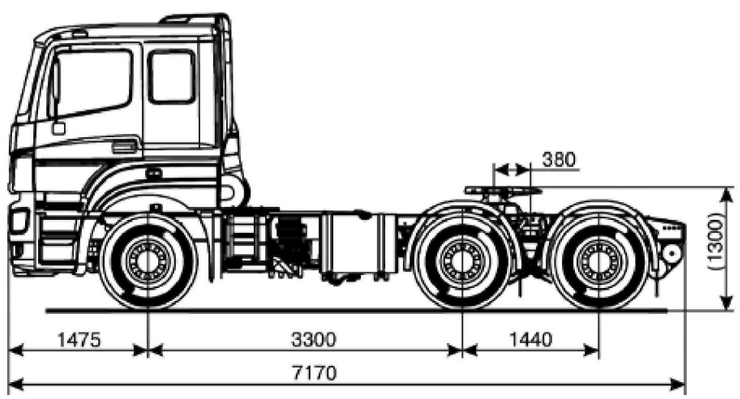

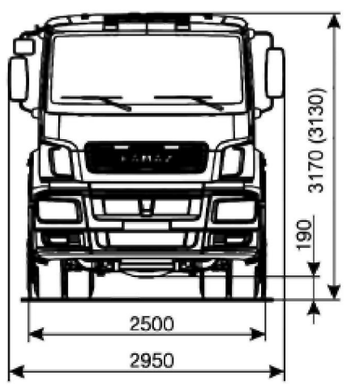

T2642 (65206-T5) (6X4)

KAMAZ – T2642 (65206-T5) (6X4)

ТЕХНИЧЕСКИЕ ХАРАКТЕРИСТИКИ

Весовые параметры и нагрузки: снаряженная масса а/м, кг*	9175
нагрузка на переднюю ось / нагрузка на заднюю тележку, кг	5250 / 3925
Нагрузка на ССУ / полная масса, кг	16750 / 26000
нагрузка на переднюю ось / нагрузка на заднюю тележку, кг	7000 / 19000
Полная масса буксируемого прицепа / Полная масса автопоезда, кг	34750 / 44000
Двигатель: модель	Daimler OM 457LA.V/4 (Евро-5)
Тип	дизельный с турбонаддувом, с промежуточным охлаждением наддувочного воздуха
Система топливоподачи	Common Rail
Максимальная полезная мощность, кВт (л.с.), при 1900 об/мин	315 (428)
Максимальный полезный крутящий момент, Нм(кгсм), при 1100 об/мин	2100 (214)
Расположение и число цилиндров	рядное, 6
Рабочий объем, л / степень сжатия	11,97 / 18,5
Система питания: вместимость топливного бака, л	300 + 300
Электрооборудование: напряжение, В	24
Аккумуляторы, В/Ачас / генератор, В/Вт	2x12/190 / 28/3000
Сцепление: тип	диафрагменное, однодисковое
Привод	гидравлический с пневмоусилителем
Коробка передач: модель	ZF 16S2221 с интардером
Тип	механическая, 16-тиступенчатая
Управление	механическое, дистанционное

Передаточные числа на передачах:

1	2	3	4	5	6	7	8	ЗХ
16,41	11,28	7,76	5,43	3,59	2,47	1,70	1,19	15,36
13,80	9,49	6,53	4,57	3,02	2,08	1,43	1,00	12,92

Ведущий мост: Модель*	Daimler HL4/HD4 или Dana DD150/R150
Подвеска	пневматическая, с электронной системой управления ECAS
Главная передача: Тип / передаточное отношение*	гипоидная / 3,73 (Daimler) или 3,70 (Dana)
Тормоза: привод / тип	электропневматический EBS, с системой курсовой устойчивости ESP и противобуксовочной системой ASR / дисковые (передние и задние)
Колеса и шины: тип	дисковые
Тип шин*	пневматические, бескамерные
Размер обода* / размер шин*	9,00-22,5 / 315/80 R22,5
Кабина: тип	расположенная над двигателем,
Исполнение*	с одним спальным местом
Подвеска кабины / Механизм опрокидывания	4-х точечная пружинная / с электрическим приводом
Подвеска сидений	пневматическая
Седельно-сцепное устройство: модель*	Jost JSK 37C-185 или SAF HollandSK-S 36.20/185
Тип / Диаметр сцепного шкворня, мм (дюйм)	с 2-мя степенями свободы, литое / 50 (2)
Характеристика а/п полной массой 44000 кг: максимальная скорость, не менее, км/ч	90
Угол преодолеваемого подъема, не менее, % / Внешний габаритный радиус поворота, м	18 (10°) / 9,5
Дополнительное оборудование:	Датчик критического износа накладок; — Предпусковой подогреватель — Кондиционер — Воздушный отопитель — Электронный тахограф — Радиоприемник

KAMAZ – 65221-43 (6X6)

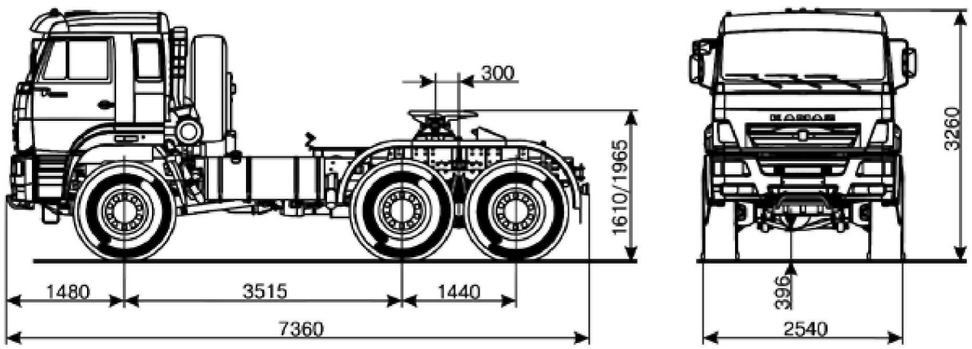

65221-43 (6X6)

KAMAZ – 65221-43 (6X6)

ТЕХНИЧЕСКИЕ ХАРАКТЕРИСТИКИ

Весовые параметры и нагрузки: снаряженная масса а/м, кг*	11380...11625
нагрузка на передний мост / нагрузка на заднюю тележку, кг	5750...5775 / 5630...5850
Нагрузка на ССУ / полная масса, кг	17000 / 28700
нагрузка на передний мост / нагрузка на заднюю тележку, кг	7200 / 21500
Полная масса буксируемого прицепа / Полная масса автопоезда, кг	51000 / 62700
Двигатель: модель	740.632-400 (Евро-4)
Тип	дизельный с турбонаддувом, с промежуточным охлаждением наддувочного воздуха
Система топливоподачи	Common Rail
Максимальная полезная мощность, кВт (л.с.), при 1900 об/мин	294 (400)
Максимальный полезный крутящий момент, Нм(кгсм), при 1250-1350 об/мин	1766 (180)
Расположение и число цилиндров	V-образное,8
Рабочий объем, л / степень сжатия	11,76 / 17,9
Система питания: вместимость топливного бака, л	350
Электрооборудование: напряжение, В	24
Аккумуляторы, В/Ачас / генератор, В/Вт	2x12/190 / 28/2000
Сцепление: тип	диафрагменное, однодисковое мод. ZF&SACHS MFZ 430
Привод	гидравлический с пневмоусилителем
Коробка передач: модель	ZF 16S1820
Тип	механическая, 16-тиступенчатая
Управление	механическое, дистанционное

Передаточные числа на передачах:

1	2	3	4	5	6	7	8	ЗХ
13,8	9,49	6,5	4,57	3,02	2,08	1,43	1,00	12,92
11,54	7,93	5,46	3,82	2,53	1,74	1,20	0,84	10,8

Раздаточная коробка: тип	механическая, двухступенчатая с блокируемым межосевым дифференциалом
Управление	пневматическое
Главная передача: Тип / передаточное отношение	двойная, с центральной конической передачей и планетарными колесными передачами / 6,88
Тормоза: привод / диаметр барабана / ширина тормозных накладок, мм	пневматический / 420 / 180
Колеса и шины: тип	дисковые
Тип шин*	пневматические, камерные
Размер обода* / размер шин*	11,25-20 / 16.00 R20
Кабина: тип	расположенная над двигателем, с высокой крышей
Исполнение* / подвеска	со спальным местом / пневматическая
Седельно-сцепное устройство: тип ССУ*	с 2-мя или с 3-мя степенями свободы, литое
Диаметр сцепного шкворня, мм (дюйм)	50 (2) или 90 (3,5)
Характеристика а/п полной массой 62700 кг: максимальная скорость, не менее, км/ч	90
Угол преодолеваемого подъема, не менее, % / Внешний габаритный радиус поворота, м	18 (10°) / 11
Дополнительное оборудование:	— коробка отбора мощности (КОМ)

* в зависимости от комплектации

KAMAZ – 65225-43 (6X6)

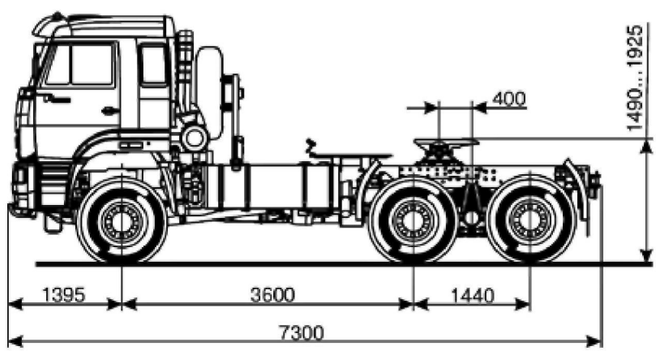

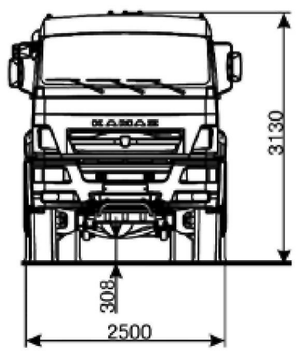

65225-43 (6X6)

KAMAZ – 65225-43 (6X6)

ТЕХНИЧЕСКИЕ ХАРАКТЕРИСТИКИ

Весовые параметры и нагрузки: снаряженная масса а/м, кг*	11285
нагрузка на передний мост / нагрузка на заднюю тележку, кг	5395 / 5890
Нагрузка на ССУ / полная масса, кг	22000 / 33360
нагрузка на передний мост / нагрузка на заднюю тележку, кг	7500 / 25860
Полная масса буксируемого прицепа / Полная масса автопоезда, кг	64000 / 75360
Двигатель: модель	740.632-400 (Евро-4)
Тип	дизельный с турбонаддувом, с промежуточным охлаждением наддувочного воздуха
Система топливоподачи	Common Rail
Максимальная полезная мощность, кВт (л.с.), при 1900 об/мин	294 (400)
Максимальный полезный крутящий момент, Нм(кгсм), при 1250-1350 об/мин	1766 (180)
Расположение и число цилиндров	V-образное,8
Рабочий объем, л / степень сжатия	11,76 / 17,9
Система питания: вместимость топливного бака, л	500
Электрооборудование: напряжение, В	24
Аккумуляторы, В/Ачас / генератор, В/Вт	2x12/190 / 28/3000
Сцепление: тип	диафрагменное, однодисковое мод. ZF&SACHS MFZ 430
Привод	гидравлический с пневмоусилителем
Коробка передач: модель	ZF 16S1820
Тип	механическая, 16-тиступенчатая
Управление	механическое, дистанционное

Передаточные числа на передачах:

1	2	3	4	5	6	7	8	ЗХ
13,8	9,49	6,5	4,57	3,02	2,08	1,43	1,00	12,92
11,54	7,93	5,46	3,82	2,53	1,74	1,20	0,84	10,8

Раздаточная коробка: тип	механическая, двухступенчатая с блокируемым межосевым дифференциалом
Управление	пневматическое
Главная передача: передаточное отношение*	5,11 или 5,143
Тормоза: привод / диаметр барабана / ширина тормозных накладок, мм	пневматический / 420 / 180
Колеса и шины: тип	дисковые
Тип шин*	пневматические, камерные
Размер обода* / размер шин*	8.5-20 / 12.00 R20
Кабина: тип	расположенная над двигателем, с высокой крышей
Исполнение* / подвеска	со спальным местом / пневматическая
Седельно-сцепное устройство: тип ССУ*	с 2-мя или с 3-мя степенями свободы, литое
Диаметр сцепного шкворня, мм (дюйм)	50 (2) или 90 (3,5)
Характеристика а/п полной массой 75360 кг: максимальная скорость, не менее, км/ч	80
Угол преодолеваемого подъема, не менее, % / Внешний габаритный радиус поворота, м	18 (10°) / 11
Дополнительное оборудование:	— коробка отбора мощности (КОМ) — сиденья с обогревом на пневмоподвеске — автономный отопитель кабины

* в зависимости от комплектации

САМОСВАЛ KAMAZ – 43255-R4 (4X2)

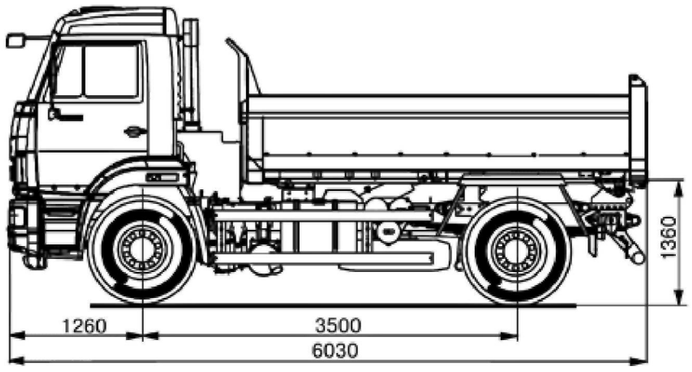

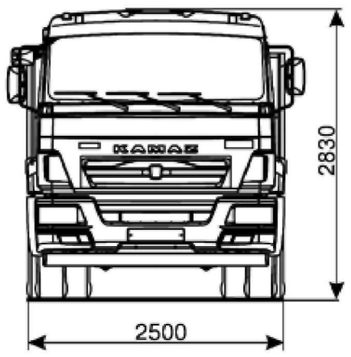

43255-R4 (4X2)

САМОСВАЛ KAMAZ – 43255-R4 (4X2)

ТЕХНИЧЕСКИЕ ХАРАКТЕРИСТИКИ

Весовые параметры и нагрузки: снаряженная масса а/м, кг	7225
нагрузка на переднюю ось / нагрузка на задний мост, кг	3775 / 3450
Полная масса / грузоподъемность, кг	14800 / 7500
нагрузка на переднюю ось, / нагрузка на задний мост, кг	5300 / 9500
Двигатель: модель	Cummins ISB6.7e4 245 (Евро-4)
Тип	дизельный с турбонаддувом, с промежуточным охлаждением наддувочного воздуха
Система топливоподачи	Common Rail
Максимальная полезная мощность, кВт (л.с.), при 2500 об/мин	178 (242)
Максимальный полезный крутящий момент, Нм(кгсм), при 1400 об/мин	925 (94)
Расположение и число цилиндров	рядное, 6
Рабочий объем, л / степень сжатия	6,7 / 17,3
Система питания: вместимость топливного бака, л	210
Система выпуска и нейтрализации: тип	глушитель, совмещенный с нейтрализатором
Вместимость бака с нейтрализирующей жидкостью, л	35
Электрооборудование: напряжение, В	24
Аккумуляторы, В/Ачас / генератор, В/Вт	2x12/190 / 28/2000
Сцепление: тип	однодисковое, диафрагменное, нажимного типа
Привод	гидравлический с пневмоусилителем
Коробка передач: модель	ZF 6S1000
Тип	механическая, 6-тиступенчатая
Управление	механическое, дистанционное

Передаточные числа на передачах:

1	2	3	4	5	6	ЗХ
6,75	3,60	2,12	1,39	1,00	0,78	6,06

Главная передача: передаточное отношение*	6,53
Тормоза: привод / диаметр барабана / ширина тормозных накладок, мм	пневматический / 400 / 140
Колеса и шины: тип	дисковые
Тип шин*	пневматические, камерные
Размер обода* / размер шин*	7,5-20 или 7,5-22,5 или 8,25-22,5 10.00 R20 или 11.00 R22,5
Кабина: тип	расположенная над двигателем, с высокой крышей
Исполнение	без спального места
Самосвальная платформа: Объем платформы, $м^3$	6
Угол подъема платформы, град / Направление разгрузки	55 / назад
Характеристика а/м полной массой 14800 кг: максимальная скорость, не менее, км/ч	95
Угол преодолеваемого подъема, не менее, % / Внешний габаритный радиус поворота, м	25 (14°) / 7,5

САМОСВАЛ KAMAZ – 53605-L4 (4X2)

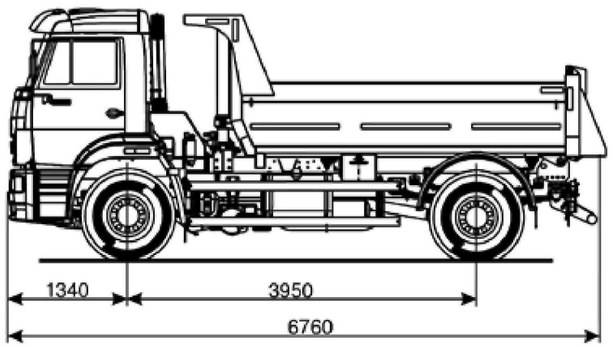

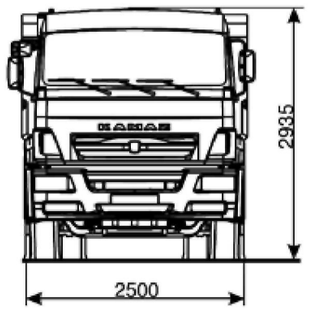

53605-L4 (4X2)

САМОСВАЛ KAMAZ – 53605-L4 (4X2)

ТЕХНИЧЕСКИЕ ХАРАКТЕРИСТИКИ

Весовые параметры и нагрузки: снаряженная масса а/м, кг	8555
нагрузка на переднюю ось / нагрузка на задний мост, кг	4505 / 4050
Полная масса / грузоподъемность, кг	20500 / 11870
нагрузка на переднюю ось, / нагрузка на задний мост, кг	7500 / 13000
Двигатель: модель	Cummins ISB6.7 300 (Евро-4)
Тип	дизельный с турбонаддувом, с промежуточным охлаждением наддувочного воздуха
Система топливоподачи	Common Rail
Максимальная полезная мощность, кВт (л.с.), при 2300 об/мин	225,6 (307)
Максимальный полезный крутящий момент, Нм(кгсм), при 1700 об/мин	1110 (112)
Расположение и число цилиндров	рядное, 6
Рабочий объем, л / степень сжатия	6,7 / 17,3
Система питания: вместимость топливного бака, л	210
Электрооборудование: напряжение, В	24
Аккумуляторы, В/Ачас / генератор, В/Вт	2x12/190 / 28/2000
Сцепление: тип	диафрагменное, сухое, однодисковое мод. MFZ430
Привод	гидравлический с пневмоусилителем
Коробка передач: модель	ZF 9S1310 или КАМАЗ-154
Тип	механическая, 9-ти или 10-тиступенчатая
Управление	механическое, дистанционное

Передаточные числа на передачах: мод. ZF 9S1310

1	2	3	4	5	6	7	8	9	ЗХ
9,48	6,58	4,68	3,48	2,62	1,89	1,35	1,00	0,75	8,97

Передаточные числа на передачах: мод. КАМАЗ-154

1	2	3	4	5	ЗХ
7,82 6,38	4,03 3,29	2,50 2,04	1,53 1,25	1,00 0,815	7,38 6,02

Главная передача: передаточное отношение*	6,33 или 6,27
Тормоза: привод / диаметр барабана / ширина тормозных накладок, мм	пневматический / 420 / 180
Колеса и шины: тип	дисковые
Тип шин*	пневматические, бескамерные
Размер обода* / размер шин*	9,0-22,5 / 315/80 R22,5
Кабина: тип	расположенная над двигателем, с высокой крышей
Исполнение	без спального места
Самосвальная платформа: Объем платформы, $м^3$	6,5
Угол подъема платформы, град / Направление разгрузки	50 / назад
Характеристика а/м полной массой 20500 кг: максимальная скорость, не менее, км/ч	90
Угол преодолеваемого подъема, не менее, % / Внешний габаритный радиус поворота, м	25 (14°) / 8

* в зависимости от комплектации.

САМОСВАЛ KAMAZ – 65111-46 (6Х6)

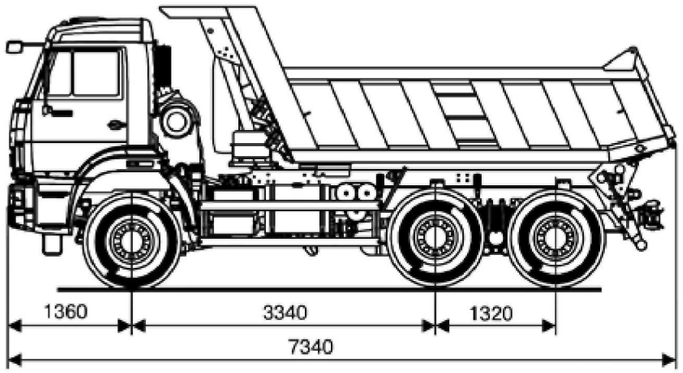

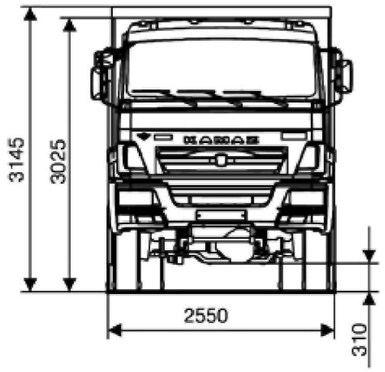

65111-46 (6Х6)

САМОСВАЛ KAMAZ – 65111-46 (6Х6)

ТЕХНИЧЕСКИЕ ХАРАКТЕРИСТИКИ

Весовые параметры и нагрузки: снаряженная масса а/м, кг	111 2 5
нагрузка на передний мост / нагрузка на заднюю тележку, кг	5025 / 6100
Полная масса / грузоподъемность, кг	25200 / 14000
нагрузка на передний мост / нагрузка на заднюю тележку, кг	6200 / 19000
Полная масса прицепа / полная масса автопоезда, кг	13000 / 38200
Двигатель: модель	740.662-300(Евро-4)
Тип	дизельный с турбонаддувом, с промежуточным охлаждением наддувочного воздуха
Система топливоподачи	Common Rail
Максимальная полезная мощность, кВт (л.с.), при 1900 об/мин	221 (300)
Максимальный полезный крутящий момент, Нм(кгсм), при 1300 об/мин	1275 (130)
Расположение и число цилиндров	V-образное, 8
Рабочий объем, л / степень сжатия	11,76 / 17,9
Система питания: вместимость топливного бака, л	210 + 210
Электрооборудование: напряжение, В	24
Аккумуляторы, В/Ачас / генератор, В/Вт	2х12/190 / 28/3000
Сцепление: тип	диафрагменное, сухое, однодисковое мод. ZF SACHS MFZ-430
Привод	гидравлический с пневмоусилителем
Коробка передач: модель	ZF 9S1310
Тип	механическая, 9-тиступенчатая
Управление	механическое, дистанционное

Передаточные числа на передачах: мод. ZF 9S1310

1	2	3	4	5	6	7	8	9	ЗХ
9,48	6,58	4,68	3,48	2,62	1,89	1,35	1,00	0,75	8,97

Раздаточная коробка: тип	механическая, двухступенчатая с блокируемым межосевым дифференциалом
Управление	пневматическое
Главная передача: передаточное отношение	5,43
Тормоза: привод / диаметр барабана / ширина тормозных накладок, мм	пневматический / 400 / 140
Колеса и шины: тип	дисковые
Тип шин*	пневматические, камерные или бескамерные
Размер обода* / размер шин*	7,5-20 или 8,25-22,5 (7,5-22,5) / 11.00 R20 или 11.00 R22,5
Кабина: тип	расположенная над двигателем, с высокой крышей
Исполнение	без спального места
Самосвальная платформа: Объем платформы, $м^3$	8,2
Угол подъема платформы, град / Направление разгрузки	52 / назад
Характеристика а/п полной массой 38200 кг: максимальная скорость, не менее, км/ч	85
Угол преодолеваемого подъема, не менее, % / Внешний габаритный радиус поворота, м	18 (10°) / 11,3
Дополнительное оборудование:	— коробка отбора мощности (КОМ) — тягово-сцепное устройство (ТСУ)

* в зависимости от комплектации.

САМОСВАЛ KAMAZ – 65115-L4 (6X4)

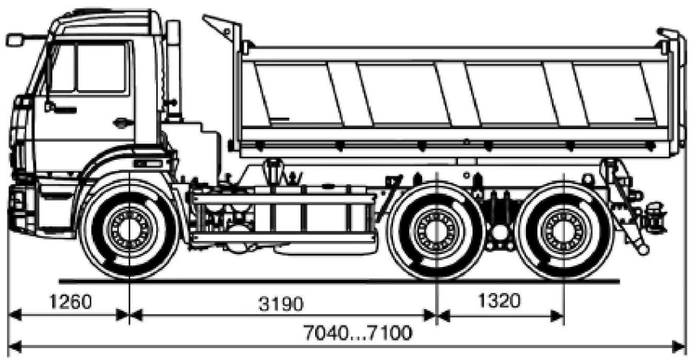

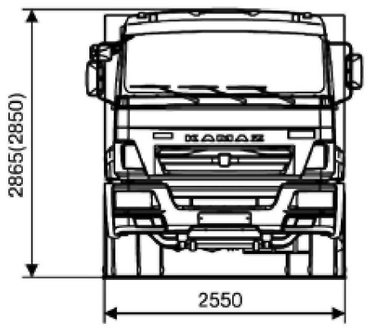

65115-L4 (6X4)

САМОСВАЛ KAMAZ – 65115-L4 (6X4)

ТЕХНИЧЕСКИЕ ХАРАКТЕРИСТИКИ

Весовые параметры и нагрузки: снаряженная масса а/м, кг	10125
нагрузка на переднюю ось / нагрузка на заднюю тележку, кг	3975 / 6150
Полная масса / грузоподъемность, кг	25200 / 15000
нагрузка на переднюю ось / нагрузка на заднюю тележку, кг	6200 / 19000
Полная масса прицепа / Полная масса автопоезда, кг	14800 / 40000
Двигатель: модель	Cummins ISB6.7 300 (Евро-4)
Тип	дизельный с турбонаддувом, с промежуточным охлаждением наддувочного воздуха
Система топливоподачи	Common Rail
Максимальная полезная мощность, кВт (л.с.), при 2300 об/мин	225,6 (307)
Максимальный полезный крутящий момент, Нм(кгсм), при 1700 об/мин	1110 (112)
Расположение и число цилиндров	рядное, 6
Рабочий объем, л / степень сжатия	6,7 / 17,3
Система питания: вместимость топливного бака, л	350
Электрооборудование: напряжение, В	24
Аккумуляторы, В/Ачас / генератор, В/Вт	2x12/190 / 28/2000
Сцепление: тип	диафрагменное, однодисковое
Привод	гидравлический с пневмоусилителем
Коробка передач: модель	ZF 9S1310 или КАМАЗ-154
Тип	механическая, 9-ти или 10-тиступенчатая
Управление	механическое, дистанционное

Передаточные числа на передачах: мод. ZF 9S1310

1	2	3	4	5	6	7	8	9	ЗХ
9,48	6,58	4,68	3,48	2,62	1,89	1,35	1,00	0,75	8,97

Передаточные числа на передачах: мод. КАМАЗ-154

1	2	3	4	5	ЗХ
7,82 6,38	4,03 3,29	2,50 2,04	1,53 1,25	1,00 0,815	7,38 6,02

Главная передача: передаточное отношение*	5,94 или 5,43
Тормоза: привод / диаметр барабана / ширина тормозных накладок, мм	пневматический / 400 / 140
Колеса и шины: тип	дисковые
Тип шин*	пневматические, камерные или бескамерные
Размер обода* / размер шин*	7,5-20 или 8,25-22,5 (7,5-22,5) 11.00 R20 или 11.00 R22,5
Кабина: тип	расположенная над двигателем, с высокой крышей
Исполнение	без спального места
Самосвальная платформа: Объем платформы, $м^3$	10
Угол подъема платформы, град / Направление разгрузки	60 / 3-хсторонняя
Характеристика а/м полной массой 25200 кг: максимальная скорость, не менее, км/ч	100
Угол преодолеваемого подъема, не менее, % / Внешний габаритный радиус поворота, м	25 (14°) / 10,7
Дополнительное оборудование:	— тягово-сцепное устройство (ТСУ)

* в зависимости от комплектации.

САМОСВАЛ KAMAZ – 6520-73 (6X4)

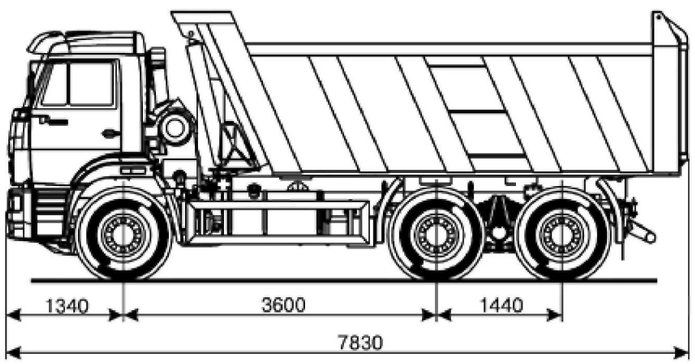

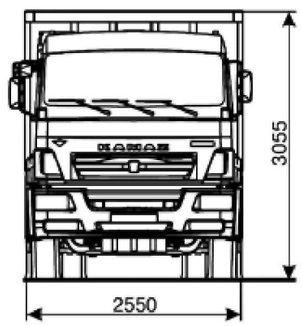

6520-73 (6X4)

САМОСВАЛ KAMAZ – 6520-73 (6X4)

ТЕХНИЧЕСКИЕ ХАРАКТЕРИСТИКИ

Весовые параметры и нагрузки: снаряженная масса а/м, кг	13025
нагрузка на переднюю ось / нагрузка на заднюю тележку, кг	5305 / 7720
Полная масса / грузоподъемность, кг	33100 / 20000
нагрузка на переднюю ось / нагрузка на заднюю тележку, кг	7500 / 25600
Полная масса прицепа / Полная масса автопоезда, кг	20000 / 53100
Двигатель: модель	740.73-400 (Евро-4)
Тип	дизельный с турбонаддувом, с промежуточным охлаждением наддувочного воздуха
Система топливоподачи	Common Rail
Максимальная полезная мощность, кВт (л.с.), при 1900 об/мин	294 (400)
Максимальный полезный крутящий момент, Нм(кгсм), при 1250-1350 об/мин	1766 (180)
Расположение и число цилиндров	V-образное, 8
Рабочий объем, л / степень сжатия	11,76 / 17,9
Система питания: вместимость топливного бака, л	350
Система выпуска и нейтрализации: тип	глушитель, совмещенный с нейтрализатором
Вместимость бака с нейтрализующей жидкостью, л	35
Электрооборудование: напряжение, В	24
Аккумуляторы, В/Ачас / генератор, В/Вт	2x12/190 / 28/2000
Сцепление: тип	диафрагменное, однодисковое
Привод	гидравлический с пневмоусилителем
Коробка передач: модель	ZF 16S1820
Тип	механическая, 16-тиступенчатая
Управление	механическое, дистанционное

Передаточные числа на передачах: мод. ZF 16S1820

1	2	3	4	5	6	7	8	ЗХ
13,8	9,49	6,53	4,57	3,02	2,08	1,43	1,00	12,92
11,54	7,93	5,46	3,82	2,53	1,74	1,20	0,84	10,8

Главная передача: передаточное отношение*	5,11
Тормоза: привод / диаметр барабана / ширина тормозных накладок, мм	пневматический / 420 / 180
Колеса и шины: тип	дисковые
Тип шин*	пневматические, камерные или бескамерные
Размер обода* / размер шин*	9,00-22,5 или 8,5-20 315/80 R22.5 или 12.00 R20
Кабина: тип	расположенная над двигателем, с высокой крышей
Исполнение	без спального места
Самосвальная платформа: Объем платформы, $м^3$	12 или 16 или 20
Угол подъема платформы, град / Направление разгрузки	50 / назад
Характеристика а/м полной массой 33100 кг: максимальная скорость, не менее, км/ч	85
Угол преодолеваемого подъема, не менее, % / Внешний габаритный радиус поворота, м	25 (14°) / 9,3
Дополнительное оборудование:	— тягово-сцепное устройство (ТСУ)

* в зависимости от комплектации.

САМОСВАЛ KAMAZ – 6520-43 (6X4)

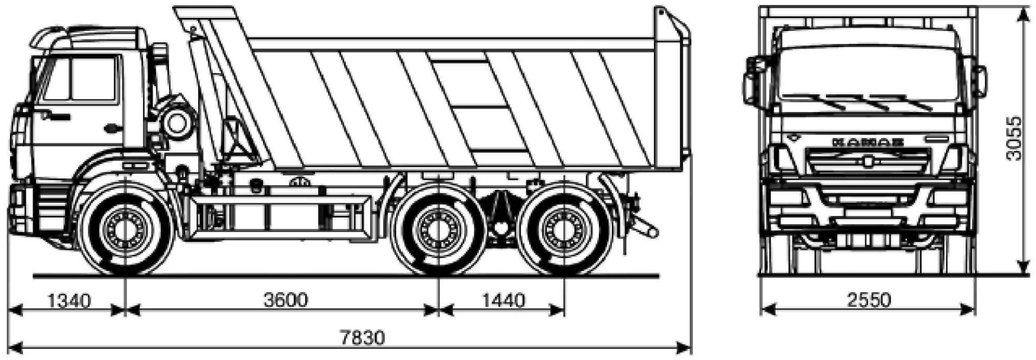

6520-43 (6X4)

САМОСВАЛ KAMAZ – 6520-43 (6X4)

ТЕХНИЧЕСКИЕ ХАРАКТЕРИСТИКИ

Весовые параметры и нагрузки: снаряженная масса а/м, кг	13025
нагрузка на переднюю ось / нагрузка на заднюю тележку, кг	5305 / 7720
Полная масса / грузоподъемность, кг	33100 / 20000
нагрузка на переднюю ось / нагрузка на заднюю тележку, кг	7500 / 25600
Полная масса прицепа / Полная масса автопоезда, кг	20000 / 53100
Двигатель: модель	740.632-400 (Евро-4)
Тип	дизельный с турбонаддувом, с промежуточным охлаждением наддувочного воздуха
Система топливоподачи	Common Rail
Максимальная полезная мощность, кВт (л.с.), при 1900 об/мин	294 (400)
Максимальный полезный крутящий момент, Нм(кгсм), при 1250-1350 об/мин	1766 (180)
Расположение и число цилиндров	V-образное, 8
Рабочий объем, л / степень сжатия	11,76 / 17,9
Система питания: вместимость топливного бака, л	350
Электрооборудование: напряжение, В	24
Аккумуляторы, В/Ачас / генератор, В/Вт	2x12/190 / 28/2000
Сцепление: тип	диафрагменное, однодисковое
Привод	гидравлический с пневмоусилителем
Коробка передач: модель	ZF 16S1820
Тип	механическая, 16-тиступенчатая
Управление	механическое, дистанционное

Передаточные числа на передачах: мод. ZF 16S1820

1	2	3	4	5	6	7	8	ЗХ
13,8	9,49	6,53	4,57	3,02	2,08	1,43	1,00	12,92
11,54	7,93	5,46	3,82	2,53	1,74	1,20	0,84	10,8

Главная передача: передаточное отношение*	5,11
Тормоза: привод / диаметр барабана / ширина тормозных накладок, мм	пневматический / 420 / 180
Колеса и шины: тип	дисковые
Тип шин*	пневматические, камерные или бескамерные
Размер обода* / размер шин*	9,00-22,5 или 8,5-20 315/80 R22.5 или 12.00 R20
Кабина: тип	расположенная над двигателем, с высокой крышей
Исполнение	без спального места
Самосвальная платформа: Объем платформы, $м^3$	12 или 16 или 20
Угол подъема платформы, град / Направление разгрузки	50 / назад
Исполнение	с обогревом платформы
Характеристика а/м полной массой 33100 кг: максимальная скорость, не менее, км/ч	85
Угол преодолеваемого подъема, не менее, % / Внешний габаритный радиус поворота, м	25 (14°) / 9,3
Дополнительное оборудование:	— тягово-сцепное устройство (ТСУ)

* в зависимости от комплектации.

САМОСВАЛ KAMAZ – 6520-43 (6X4)

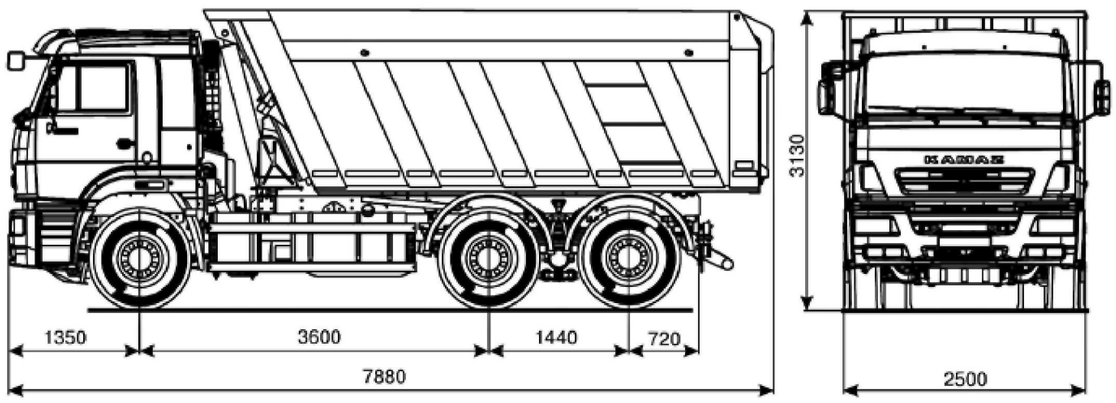

6520-43 (6X4)

САМОСВАЛ KAMAZ – 6520-43 (6X4)

ТЕХНИЧЕСКИЕ ХАРАКТЕРИСТИКИ

Весовые параметры и нагрузки: снаряженная масса а/м, кг	13025
нагрузка на переднюю ось / нагрузка на заднюю тележку, кг	5305 / 7720
Полная масса / грузоподъемность, кг	33100 / 20000
нагрузка на переднюю ось / нагрузка на заднюю тележку, кг	7500 / 25600
Двигатель: модель	740.632-400 (Евро-4)
Тип	дизельный с турбонаддувом, с промежуточным охлаждением наддувочного воздуха
Система топливоподачи	Common Rail
Максимальная полезная мощность, кВт (л.с.), при 1900 об/мин	294 (400)
Максимальный полезный крутящий момент, Нм(кгсм), при 1250-1350 об/мин	1766 (180)
Расположение и число цилиндров	V-образное, 8
Рабочий объем, л / степень сжатия	11,76 / 17,9
Система питания: вместимость топливного бака, л	350
Электрооборудование: напряжение, В	24
Аккумуляторы, В/Ачас / генератор, В/Вт	2x12/190 / 28/2000
Сцепление: тип	диафрагменное, однодисковое
Привод	гидравлический с пневмоусилителем
Коробка передач: модель	ZF 16S1820
Тип	механическая, 16-тиступенчатая
Управление	механическое, дистанционное

Передаточные числа на передачах: мод. ZF 16S1820

1	2	3	4	5	6	7	8	ЗХ
13,8	9,49	6,53	4,57	3,02	2,08	1,43	1,00	12,92
11,54	7,93	5,46	3,82	2,53	1,74	1,20	0,84	10,8

Главная передача: передаточное отношение*	5,11 или 5,55
Тормоза: привод / диаметр барабана / ширина тормозных накладок, мм	пневматический / 420 / 180
Колеса и шины: тип	дисковые
Тип шин*	пневматические, камерные
Размер обода* / размер шин*	9,00-22,5 / 315/80 R22.5
Кабина: тип	расположенная над двигателем, с высокой крышей
Исполнение / Подвеска	со спальным местом / пневматическая
Самосвальная платформа: Объем платформы, м^3	20
Угол подъема платформы, град / Направление разгрузки	50 / назад
Исполнение	с обогревом платформы
Характеристика а/м полной массой 33100 кг: максимальная скорость, не менее, км/ч	85
Угол преодолеваемого подъема, не менее, % / Внешний габаритный радиус поворота, м	25 (14°) / 9,3

* в зависимости от комплектации.

САМОСВАЛ KAMAZ – 6520-43 (6X4)

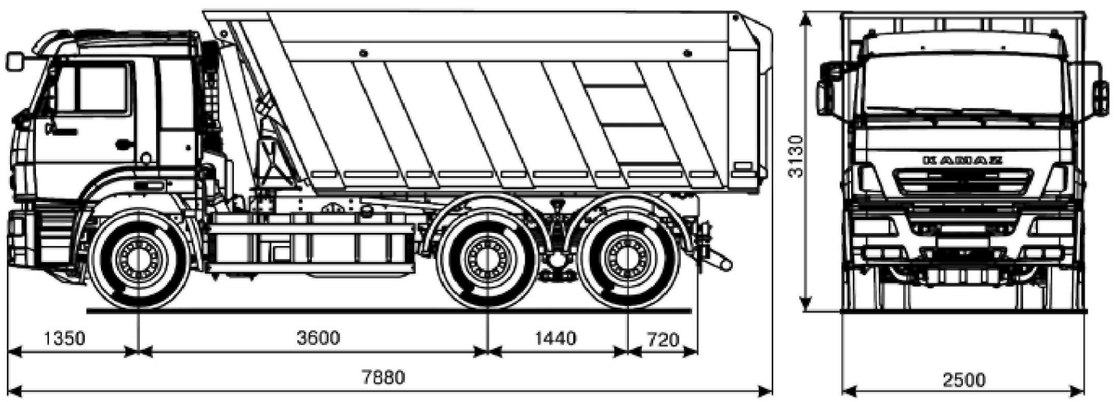

6520-43 (6X4)

САМОСВАЛ KAMAZ – 6520-43 (6X4)

ТЕХНИЧЕСКИЕ ХАРАКТЕРИСТИКИ

Весовые параметры и нагрузки: снаряженная масса а/м, кг	13025
нагрузка на переднюю ось / нагрузка на заднюю тележку, кг	5305 / 7720
Полная масса / грузоподъемность, кг	33100 / 20000
нагрузка на переднюю ось / нагрузка на заднюю тележку, кг	7500 / 25600
Полная масса прицепа / Полная масса автопоезда, кг	20000 / 53100
Двигатель: модель	740.73-400 (Евро-4)
Тип	дизельный с турбонаддувом, с промежуточным охлаждением наддувочного воздуха
Система топливоподачи	Common Rail
Максимальная полезная мощность, кВт (л.с.), при 1900 об/мин	294 (400)
Максимальный полезный крутящий момент, Нм(кгсм), при 1250-1350 об/мин	1766 (180)
Расположение и число цилиндров	V-образное, 8
Рабочий объем, л / степень сжатия	11,76 / 17,9
Система питания: вместимость топливного бака, л	350
Электрооборудование: напряжение, В	24
Аккумуляторы, В/Ачас / генератор, В/Вт	2x12/190 / 28/2000
Сцепление: тип	диафрагменное, однодисковое
Привод	гидравлический с пневмоусилителем
Коробка передач: модель	ZF 16S1820
Тип	механическая, 16-тиступенчатая
Управление	механическое, дистанционное

Передаточные числа на передачах: мод. ZF 16S1820

1	2	3	4	5	6	7	8	ЗХ
13,8	9,49	6,53	4,57	3,02	2,08	1,43	1,00	12,92
11,54	7,93	5,46	3,82	2,53	1,74	1,20	0,84	10,8

Главная передача: Ведущие мосты / передаточное отношение*	Даймлер / 5,143
Тормоза: привод / диаметр барабана / ширина тормозных накладок, мм	пневматический / 420 / 180
Колеса и шины: тип	дисковые
Тип шин*	пневматические, камерные или бескамерные
Размер обода* / размер шин*	8,5-20,00 / 12.00 R20
Кабина: тип	расположенная над двигателем, с высокой крышей
Исполнение / Подвеска	со спальным местом / пневматическая
Самосвальная платформа: Объем платформы, $м^3$	20
Угол подъема платформы, град / Направление разгрузки	50 / назад
Исполнение	с обогревом платформы
Характеристика а/м полной массой 33100 кг: максимальная скорость, не менее, км/ч	85
Угол преодолеваемого подъема, не менее, % / Внешний габаритный радиус поворота, м	25 (14°) / 9,3
Дополнительное оборудование:	— тягово-сцепное устройство — кондиционер — воздушный отопитель кабины

САМОСВАЛ KAMAZ – 6520-K4 (6X4)

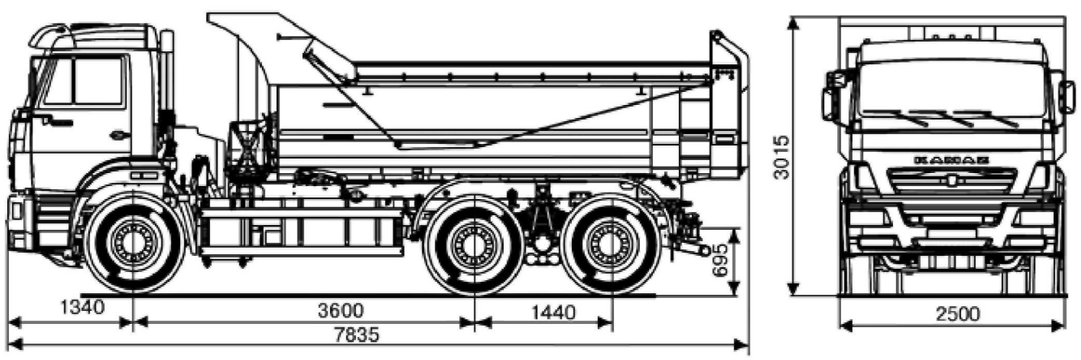

6520-K4 (6X4)

САМОСВАЛ KAMAZ – 6520-K4 (6X4)

ТЕХНИЧЕСКИЕ ХАРАКТЕРИСТИКИ

Весовые параметры и нагрузки: снаряженная масса а/м, кг	13025
нагрузка на переднюю ось / нагрузка на заднюю тележку, кг	5305 / 7720
Полная масса / грузоподъемность, кг	33100 / 20000
нагрузка на переднюю ось / нагрузка на заднюю тележку, кг	7500 / 25600
Полная масса прицепа / Полная масса автопоезда, кг	20000 / 53100
Двигатель: модель	Cummins ISLe 400 40 (Евро-4)
Тип	четырехтактный, дизельный с турбонаддувом, с охлаждением наддувочного воздуха
Система топливоподачи	Common Rail
Максимальная полезная мощность, кВт (л.с.), при 2100 об/мин	287 (390)
Максимальный полезный крутящий момент, Нм(кгсм), при 1400 об/мин	1680 (171)
Расположение и число цилиндров	рядное,6
Рабочий объем, л / степень сжатия	8,9 / 16,6
Система питания: вместимость топливного бака, л	350
Система выпуска и нейтрализации: тип	глушитель, совмещенный с нейтрализатором
Вместимость бака с нейтрализующей жидкостью, л	35
Электрооборудование: напряжение, В	24
Аккумуляторы, В/Ачас / генератор, В/Вт	2x12/190 / 28/2000
Сцепление: тип	диафрагменное, однодисковое
Привод	гидравлический с пневмоусилителем
Коробка передач: модель	ZF 16S1820
Тип	механическая, 16-тиступенчатая
Управление	механическое, дистанционное

Передаточные числа на передачах: мод. ZF 16S1820

1	2	3	4	5	6	7	8	ЗХ
13,8	9,49	6,53	4,57	3,02	2,08	1,43	1,00	12,92
11,54	7,93	5,46	3,82	2,53	1,74	1,20	0,84	10,8

Главная передача: передаточное отношение*	5,11
Тормоза: привод / диаметр барабана / ширина тормозных накладок, мм	пневматический / 420 / 180
Колеса и шины: тип	дисковые
Тип шин*	пневматические, бескамерные
Размер обода* / размер шин*	9,00-22,5 / 315/80 R22.5
Кабина: тип	расположенная над двигателем, с высокой крышей
Исполнение / Подвеска	без спального места / пневматическая
Самосвальная платформа: Объем платформы, $м^3$ / сечение	12 / овальное
Угол подъема платформы, град / Направление разгрузки	50 / назад
Характеристика а/м полной массой 33100 кг: максимальная скорость, не менее, км/ч	85
Угол преодолеваемого подъема, не менее, % / Внешний габаритный радиус поворота, м	25 (14°) / 9,3
Дополнительное оборудование:	— тягово-сцепное устройство — тент

* в зависимости от комплектации.

САМОСВАЛ KAMAZ – 6522-43 (6X6)

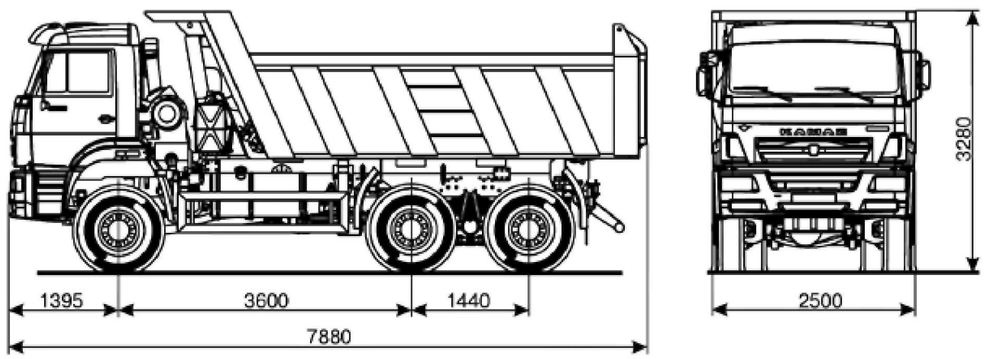

6522-43 (6X6)

САМОСВАЛ KAMAZ – 6522-43 (6X6)

ТЕХНИЧЕСКИЕ ХАРАКТЕРИСТИКИ

Весовые параметры и нагрузки: снаряженная масса а/м, кг	14025
нагрузка на передний мост / нагрузка на заднюю тележку, кг	6025 / 8000
Полная масса / грузоподъемность, кг	33100 / 19000
нагрузка на передний мост / нагрузка на заднюю тележку, кг	7500 / 25600
Двигатель: модель	740.632-400 (Евро-4)
Тип	дизельный с турбонаддувом, с промежуточным охлаждением наддувочного воздуха
Система топливоподачи	Common Rail
Максимальная полезная мощность, кВт (л.с.), при 1900 об/мин	294 (400)
Максимальный полезный крутящий момент, Нм(кгсм), при 1250-1350 об/мин	1766 (180)
Расположение и число цилиндров	V-образное, 8
Рабочий объем, л / степень сжатия	11,76 / 17,9
Система питания: вместимость топливного бака, л	350
Электрооборудование: напряжение, В	24
Аккумуляторы, В/Ачас / генератор, В/Вт	2x12/190 / 28/3000
Сцепление: тип	диафрагменное, однодисковое, мод. ZF&SACHS MFZ 430
Привод	гидравлический с пневмоусилителем
Коробка передач: модель	ZF 16S1820
Тип	механическая, 16-тиступенчатая
Управление	механическое, дистанционное

Передаточные числа на передачах: мод. ZF 16S1820

1	2	3	4	5	6	7	8	ЗХ
13,8	9,49	6,53	4,57	3,02	2,08	1,43	1,00	12,92
11,54	7,93	5,46	3,82	2,53	1,74	1,20	0,84	10,8

Главная передача: передаточное отношение*	5,11 или 5,143
Тормоза: привод / диаметр барабана / ширина тормозных накладок, мм	пневматический / 420 / 180
Колеса и шины: тип	дисковые
Тип шин	пневматические, камерные
Размер обода / размер шин	8,5-20,00 / 12.00 R20
Кабина: тип	расположенная над двигателем, с высокой крышей
Исполнение / Подвеска	со спальным или без спального места / пневматическая
Самосвальная платформа: Объем платформы, $м^3$	12 или 16
Угол подъема платформы, град / Направление разгрузки	50 / назад
Характеристика а/м полной массой 33100 кг: максимальная скорость, не менее, км/ч	85
Угол преодолеваемого подъема, не менее, % / Внешний габаритный радиус поворота, м	25 (14°) / 12,5
Дополнительное оборудование:	— обогрев самосвальной платформы — автономный отопитель Планар — кондиционер ф. Август — пневмоуправление подъема и опускания платформы (джойстик)

* в зависимости от комплектации.

САМОСВАЛ KAMAZ – 65222-43 (6X6)

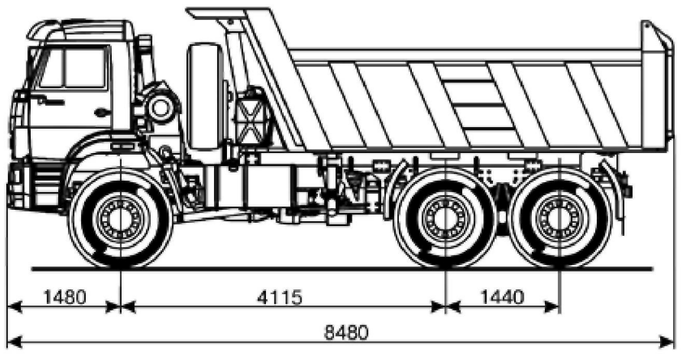

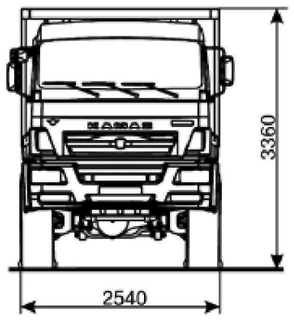

65222-43 (6X6)

САМОСВАЛ KAMAZ – 65222-43 (6X6)

ТЕХНИЧЕСКИЕ ХАРАКТЕРИСТИКИ

Весовые параметры и нагрузки: снаряженная масса а/м, кг	14425
нагрузка на передний мост / нагрузка на заднюю тележку, кг	6425 / 8000
Полная масса / грузоподъемность, кг	34000 / 19500
нагрузка на передний мост / нагрузка на заднюю тележку, кг	8000 / 26000
Двигатель: модель	740.632-400 (Евро-4)
Тип	дизельный с турбонаддувом, с промежуточным охлаждением наддувочного воздуха
Система топливоподачи	Common Rail
Максимальная полезная мощность, кВт (л.с.), при 1900 об/мин	294 (400)
Максимальный полезный крутящий момент, Нм(кгсм), при 1250-1350 об/мин	1766 (180)
Расположение и число цилиндров	V-образное, 8
Рабочий объем, л / степень сжатия	11,76 / 17,9
Система питания: вместимость топливного бака, л	350
Электрооборудование: напряжение, В	24
Аккумуляторы, В/Ачас / генератор, В/Вт	2x12/190 / 28/3000
Сцепление: тип	диафрагменное, однодисковое, мод. ZF&SACHS MFZ 430
Привод	гидравлический с пневмоусилителем
Коробка передач: модель	ZF 16S1820
Тип	механическая, 16-тиступенчатая
Управление	механическое, дистанционное

Передаточные числа на передачах: мод. ZF 16S1820

1	2	3	4	5	6	7	8	ЗХ
13,8	9,49	6,53	4,57	3,02	2,08	1,43	1,00	12,92
11,54	7,93	5,46	3,82	2,53	1,74	1,20	0,84	10,8

Раздаточная коробка: тип	механическая, двухступенчатая с блокируемым межосевым дифференциалом
Управление	пневматическое
Главная передача: передаточное отношение	6,88
Тормоза: привод / диаметр барабана / ширина тормозных накладок, мм	пневматический / 420 / 180
Колеса и шины: тип	дисковые
Тип шин*	пневматические, камерные
Размер обода* / размер шин*	11,25-20 / 16.00 R20
Кабина: тип	расположенная над двигателем, с высокой крышей
Исполнение / Подвеска	со спальным или без спального места / пневматическая
Самосвальная платформа: Объем платформы, $м^3$	12 или 16
Угол подъема платформы, град / Направление разгрузки	50 / назад
Исполнение	с обогревом платформы
Характеристика а/м полной массой 34000 кг: максимальная скорость, не менее, км/ч	85
Угол преодолеваемого подъема, не менее, % / Внешний габаритный радиус поворота, м	25 (14°) / 12,5
Дополнительное оборудование:	— обогрев самосвальной платформы — автономный отопитель кабины — кондиционер — пневмоуправление подъема и опускания платформы (джойстик)

* в зависимости от комплектации.

САМОСВАЛ KAMAZ – 65201-43 (8X4)

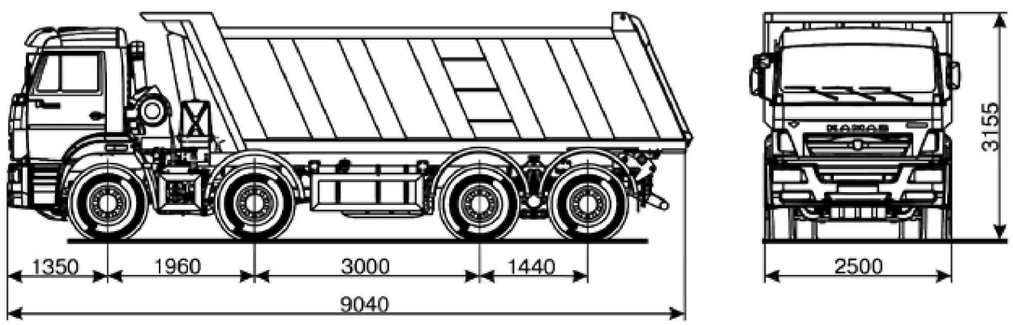

65201-43 (8X4)

САМОСВАЛ KAMAZ – 65201-43 (8X4)

ТЕХНИЧЕСКИЕ ХАРАКТЕРИСТИКИ

Весовые параметры и нагрузки: снаряженная масса а/м, кг	15430
нагрузка на первую и вторую ось / нагрузка на заднюю тележку, кг	7480 / 7950
Полная масса / грузоподъемность, кг	41000 / 25495
нагрузка на первую и вторую ось / нагрузка на заднюю тележку, кг	15000 / 26000
Двигатель: модель	740.632-400 (Евро-4)
Тип	дизельный с турбонаддувом, с промежуточным охлаждением наддувочного воздуха
Система топливоподачи	Common Rail
Максимальная полезная мощность, кВт (л.с.), при 1900 об/мин	294 (400)
Максимальный полезный крутящий момент, Нм(кгсм), при 1250-1350 об/мин	1766 (180)
Расположение и число цилиндров	V-образное, 8
Рабочий объем, л / степень сжатия	11,76 / 17,9
Система питания: вместимость топливного бака, л	210
Электрооборудование: напряжение, В	24
Аккумуляторы, В/Ачас / генератор, В/Вт	2x12/190 / 28/2000
Сцепление: тип	диафрагменное, однодисковое, мод. ZF&SACHS MFZ 430
Привод	гидравлический с пневмоусилителем
Коробка передач: модель	ZF 16S 1825
Тип	механическая, 16-тиступенчатая
Управление	механическое, дистанционное

Передаточные числа на передачах: мод. ZF 16S1825

1	2	3	4	5	6	7	8	ЗХ
13,8	9,49	6,53	4,57	3,02	2,08	1,43	1,00	12,92
11,54	7,93	5,46	3,82	2,53	1,74	1,20	0,84	10,8

Главная передача: передаточное отношение*	5,11 или 5,55
Тормоза: привод / диаметр барабана / ширина тормозных накладок, мм	пневматический / 420 / 180
Колеса и шины: тип	дисковые
Тип шин	пневматические, камерные или бескамерные
Размер обода* / размер шин	9,00-22,5 / 315/80R22,5
Кабина: тип	расположенная над двигателем, с высокой крышей
Исполнение / Подвеска	без спального места / пневматическая
Самосвальная платформа: Объем платформы, м^3*	16 или 20
Угол подъема платформы, град / Направление разгрузки	55 / назад
Внутренние размеры платформы, мм *	5750 x 2300 x 1220 или 5900 x 2300 x 1520
Характеристика а/м полной массой 41000 кг: максимальная скорость, не менее, км/ч	90
Угол преодолеваемого подъема, не менее, % / Внешний габаритный радиус поворота, м	25 (14°) / 11,5
Дополнительное оборудование:	— тент самосвальной платформы

* в зависимости от комплектации.

САМОСВАЛ KAMAZ – 6540-L4 (8X4)

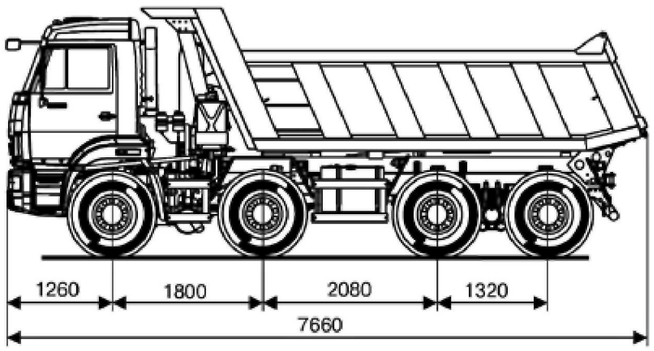

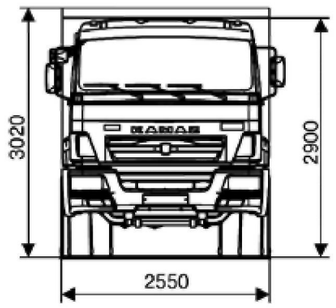

6540-L4 (8X4)

САМОСВАЛ KAMAZ – 6540-L4 (8X4)

ТЕХНИЧЕСКИЕ ХАРАКТЕРИСТИКИ

Весовые параметры и нагрузки: снаряженная масса а/м, кг	12425
нагрузка на первую и вторую ось / нагрузка на заднюю тележку, кг	7075 / 5350
Полная масса / грузоподъемность, кг	31000 / 18500
нагрузка на первую и вторую ось / нагрузка на заднюю тележку, кг	12200 / 18800
Двигатель: модель	Cummins ISB6.7 300 (Евро-4)
Тип	дизельный с турбонаддувом, с промежуточным охлаждением наддувочного воздуха
Система топливоподачи	Common Rail
Максимальная полезная мощность, кВт (л.с.), при 2300 об/мин	225,6 (307)
Максимальный полезный крутящий момент, Нм(кгсм), при 1700 об/мин	1110 (112)
Расположение и число цилиндров	V-образное, 8
Рабочий объем, л / степень сжатия	6,7 / 17,3
Система питания: вместимость топливного бака, л	210
Электрооборудование: напряжение, В	24
Аккумуляторы, В/Ачас / генератор, В/Вт	2x12/190 / 28/2000
Сцепление: тип	диафрагменное, однодисковое,
Привод	гидравлический с пневмоусилителем
Коробка передач: модель	ZF 9S1315
Тип	механическая, 9-тиступенчатая
Управление	механическое, дистанционное

Передаточные числа на передачах: мод. ZF 9S1315

1	2	3	4	5	6	7	8	9	ЗХ
9,48	6,58	4,68	3,48	2,62	1,89	1,35	1,00	0,75	8,97

Главная передача: передаточное отношение*	5,94
Тормоза: привод / диаметр барабана / ширина тормозных накладок, мм	пневматический / 400 / 140
Колеса и шины: тип	дисковые
Тип шин*	пневматические, камерные или бескамерные
Размер обода* / размер шин*	7,5-20 или 8,25-22,5 (7,5-22,5) 11.00 R20 или 11.00R22,5
Кабина: тип	расположенная над двигателем, с высокой крышей
Исполнение	без спального места
Самосвальная платформа: Объем платформы, $м^3$	11
Угол подъема платформы, град / Направление разгрузки	55 / назад
Характеристика а/м полной массой 31000 кг: максимальная скорость, не менее, км/ч	100
Угол преодолеваемого подъема, не менее, % / Внешний габаритный радиус поворота, м	25 (14°) / 11
Дополнительное оборудование:	— Коробка отбора мощности

* в зависимости от комплектации.